KRV 315

Der Schieber ist zur Absperrung der runden Lüftungsrohre bestimmt

• Gehäusematerial: Galvanized steel

	Maßeinheit	KRV 315
Luftkanalgröße	mm	315
Gewicht	kg	2.44

Abmessungen

D	B	L	H
314	435	240	–

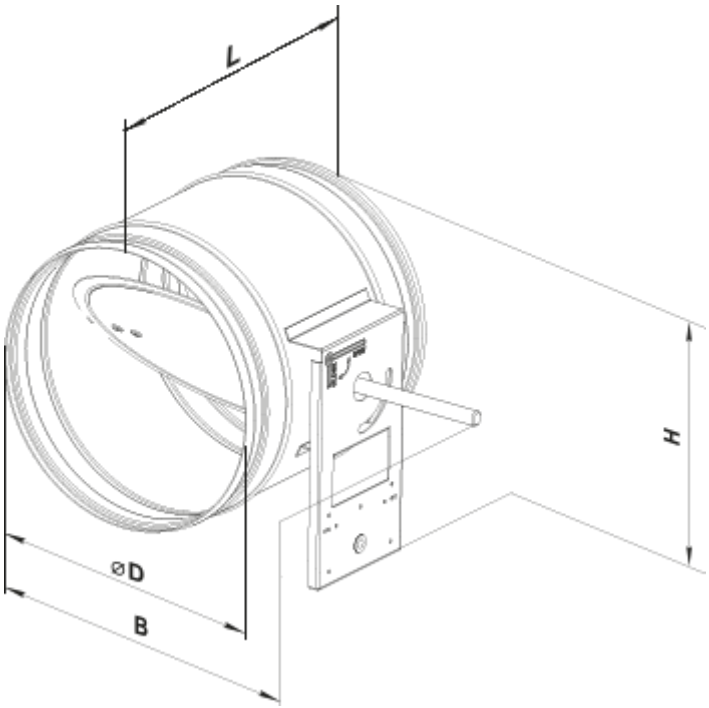
L
H
⌀D
B