KRV 400

Der Schieber ist zur Absperrung der runden Lüftungsrohre bestimmt

• Gehäusematerial: Galvanized steel

	Maßeinheit	KRV 400
Luftkanalgröße	mm	400
Gewicht	kg	3.26

Abmessungen

D	B	L	H
399	520	240	–

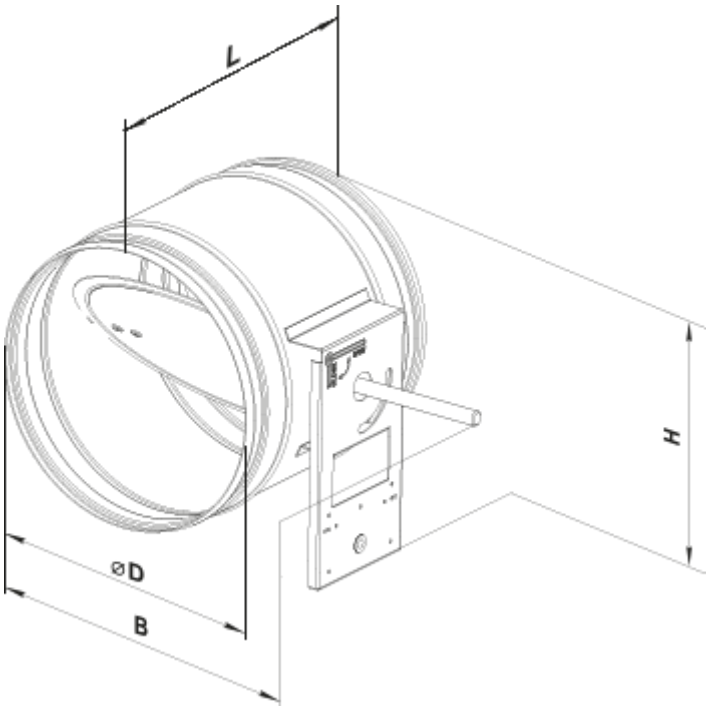
L
H
⌀D
B