KRV 500

Der Schieber ist zur Absperrung der runden Lüftungsrohre bestimmt

• Gehäusematerial: Galvanized steel

	Maßeinheit	KRV 500
Luftkanalgröße	mm	500
Gewicht	kg	5.55

Abmessungen

D	B	L	H
499	620	240	–

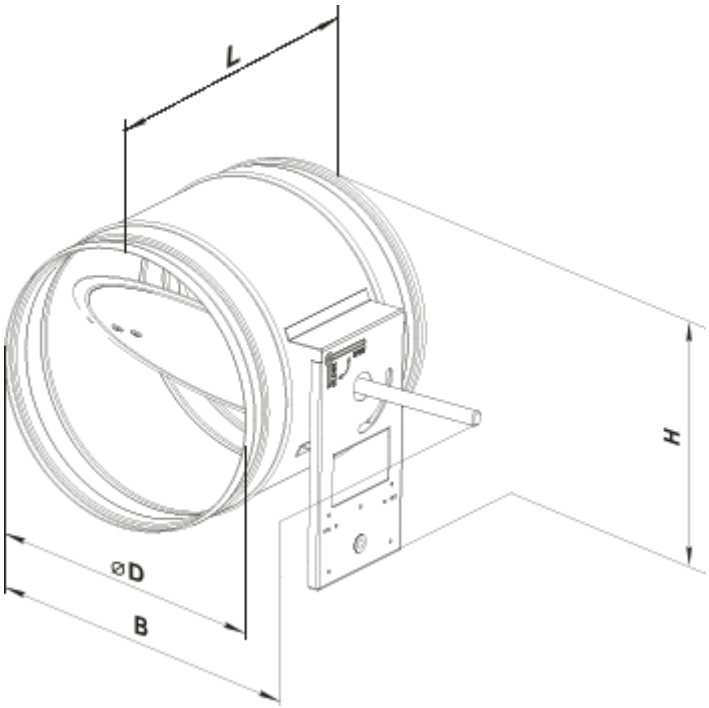
L
H
⌀D
B