KRV 80

Luftklappen zur automatischen Luftstromregelung in runden Lüftungsrohren

- Gehäusematerial: Verzinkter Stahl



	Maßeinheit	KRV 80
Stutzengröße	mm	80
Gewicht	kg	0.6

Abmessungen

D	B	L	H
79	190	200	170

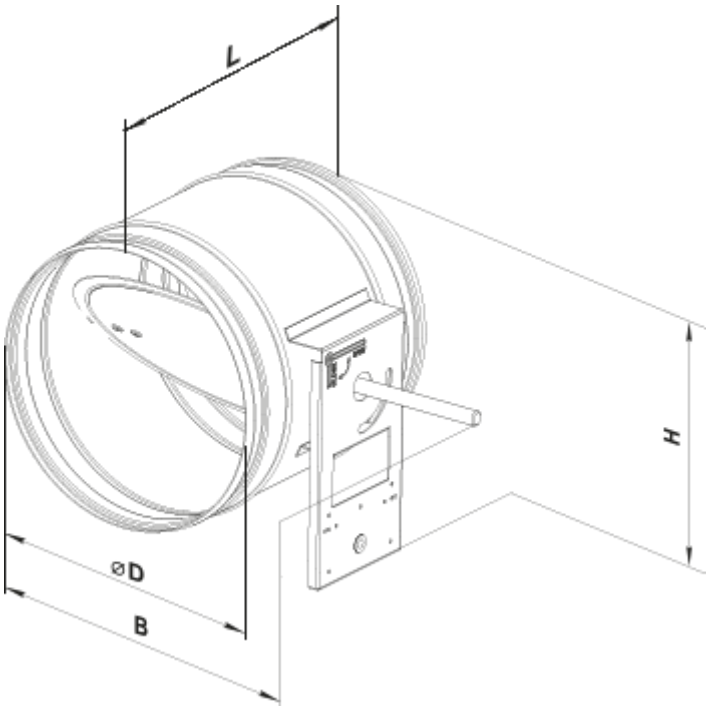
L
H
ØD
B