KRV 80

Der Schieber ist zur Absperrung der runden Lüftungsrohre bestimmt

• Gehäusematerial: Galvanized steel

	Maßeinheit	KRV 80
Luftkanalgröße	mm	80
Gewicht	kg	0.6

Abmessungen

D	B	L	H
79	190	200	170

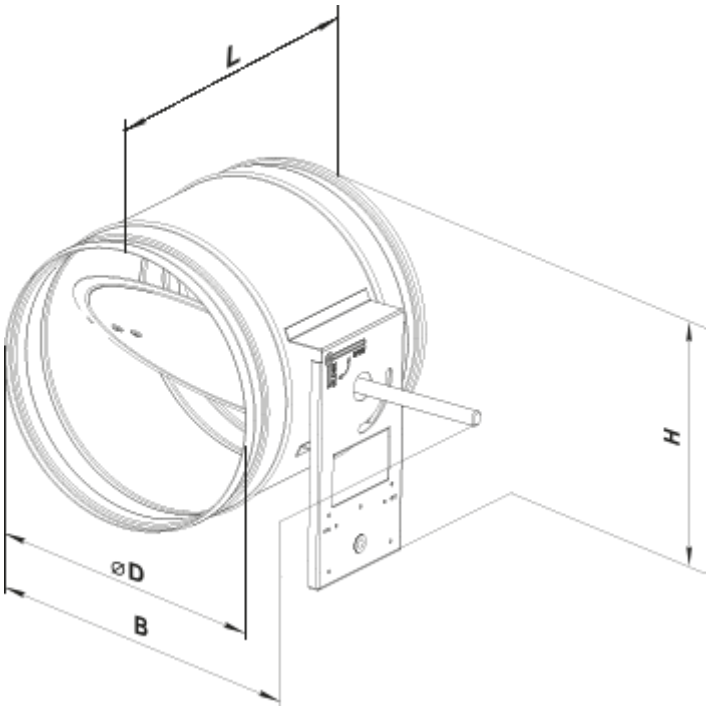
L
H
⌀D
B