KSA 150-2E

Radiale Rohrventilatoren mit wärme- und schallisoliertem Gehäuse

- Max. Förderleistung: 750
- Schalldruckpegel LpA @ 3 m: 39
- Schalldämmung
- Motortyp: AC
- Laufradtyp: Centrifugal forward curved blades
- Gehäusematerial: Galvanized steel
- In jeder Position

	Maßeinheit	KSA 150-2E	
Luftkanalgröße	mm	150	
Speed	-	1	
Versorgungsspannung min	V	230	
Versorgungsspannung max	V	230	
Frequenz der Netzversorgung	Hz	50	
Leistung	W	335	
Stromaufnahme	A	1.5	
Max. Förderleistung	m^3/h	750	
Schalldruckpegel LpA @ 3 m	dB(A)	39	4
Gewicht	kg	6.28	
Fördermitteltemperatur max	°C	40	
Fördermitteltemperatur min	°C	-25	
Schutzart	-	IPX2	
Motorschutzart	-	IP44	

Abmessungen

ØD	B	H	L	P
148	231	343	358	48

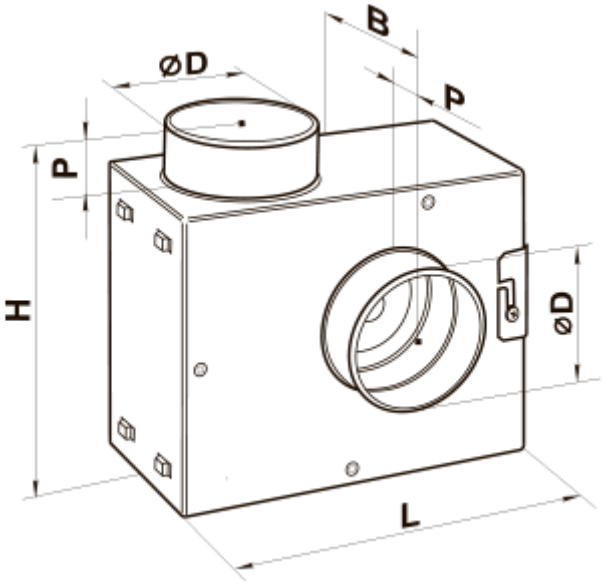
B
ØD
P
P
H
ØD
L