KSA 160-2E



Radial-Rohrventilatoren mit vorwärts gekrümmten Schaufeln

- Schalldruckpegel LpA bei 3 m: 37.9
- Schallgedämmtes Gehäuse
- Laufradtyp: Radiallaufrad mit vorwärts gekrümmten Schaufeln
- Gehäusematerial: Verzinkter Stahl
- In beliebiger Position

	Maßeinheit	KSA 160-2E
Stutzengröße	mm	160
Phasen	-	1
Minimale Versorgungsspannung	V	230
Maximale Versorgungsspannung	V	230
Netzfrequenz	Hz	50
Nennleistung	W	335
Stromaufnahme	A	1.5
Maximaler Volumenstrom bei 50 Hz	m³/h	750
Drehzahl bei 50 Hz	-	2870
Schalldruckpegel LpA bei 3 m	dB(A)	37.9
Gewicht	kg	6.28
Maximale Fördermitteltemperatur	°C	40
Minimale Fördermitteltemperatur	°C	-25
Schutzart	-	IPX2
Motorschutzart	-	IP44
Material des Laufrads	-	Verzinkter Stahl

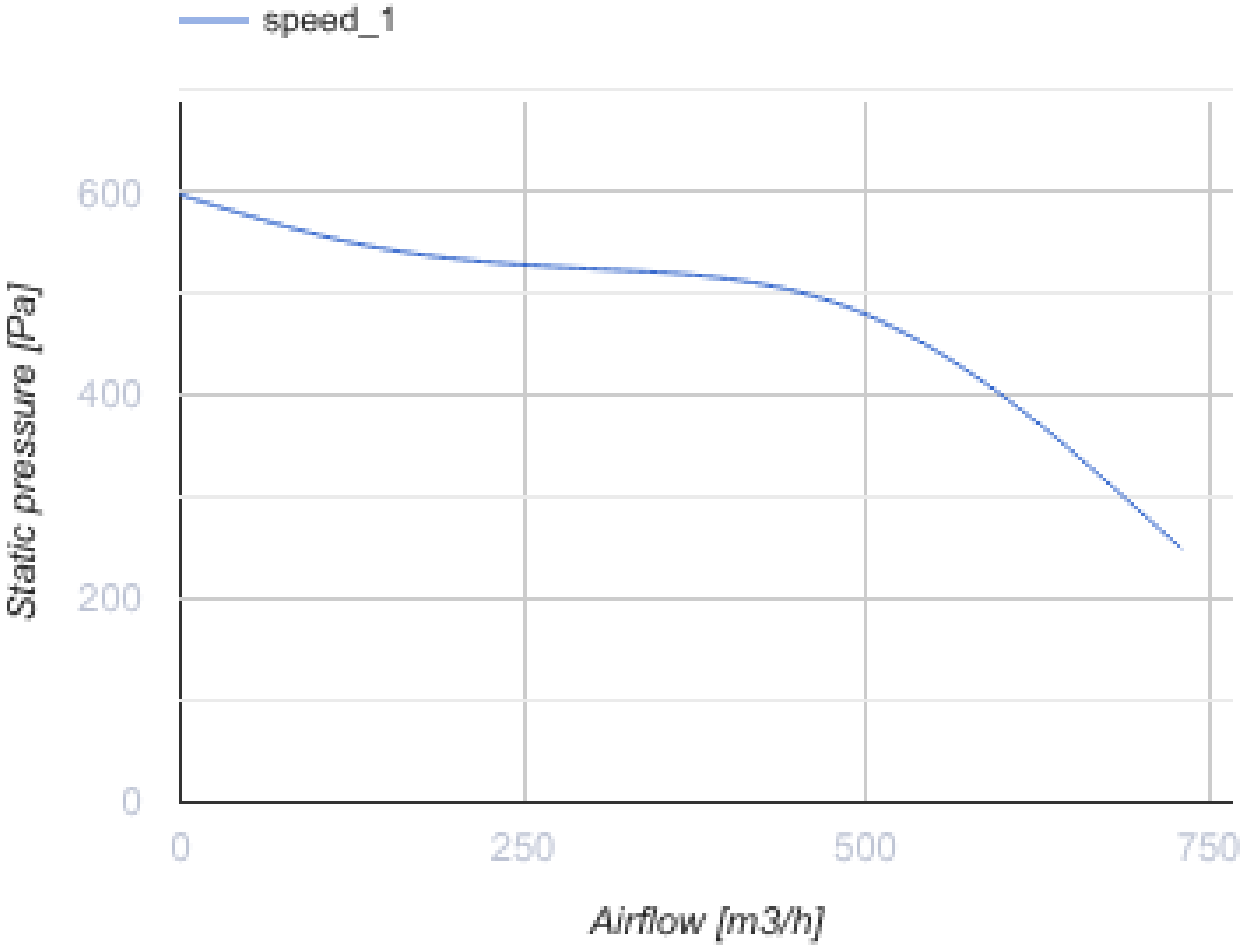
speed_1
600
400
200
0
Static pressure [Pa]
0
250
500
750
Airflow [m3/h]

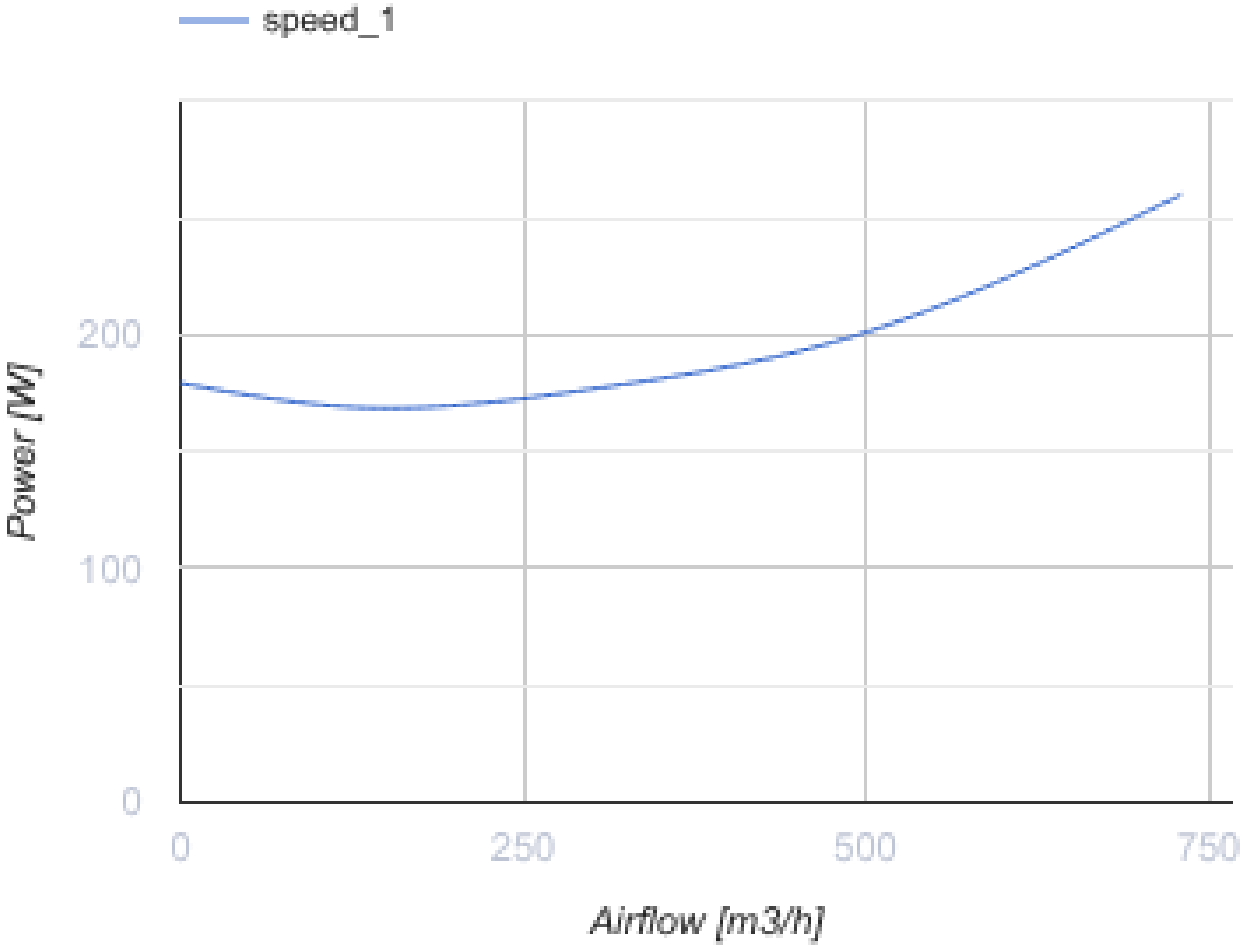

Abmessungen

ØD	B	H	L	P
158	231	343	358	48

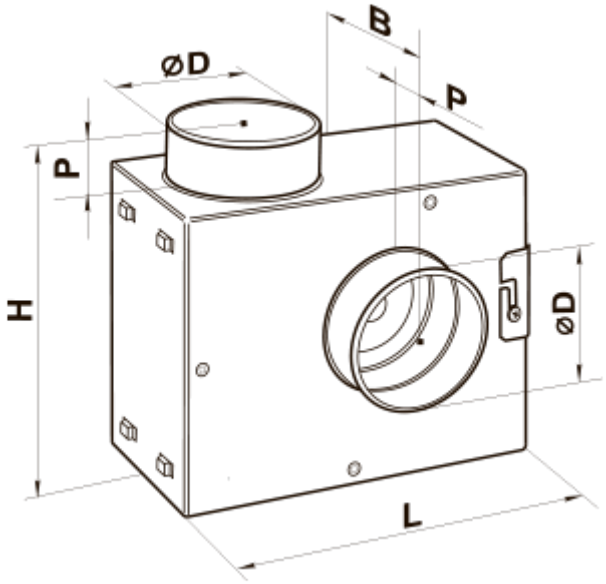
B
ØD
P
P
H
ØD
L