KSB 100

Radiale Rohrventilatoren mit wärmeund schallisoliertem Gehäuse

- Max. Förderleistung: 240
- Schalldruckpegel LpA @ 3 m: 33
- Schalldämmung
- Motortyp: AC
- Laufradtyp: Centrifugal backward curved blades
- Gehäusematerial: Galvanized steel
- In jeder Position

	Maßeinheit	KSB 100
Luftkanalgröße	mm	100
Speed	-	1
Versorgungsspannung min	V	220
Versorgungsspannung max	V	240
Frequenz der Netzversorgung	Hz	50/60
Leistung	W	73
Stromaufnahme	A	0.32
Max. Förderleistung	m^3/h	240
Schalldruckpegel LpA @ 3 m	dB(A)	33
Gewicht	kg	5.4
Fördermitteltemperatur max	°C	55
Fördermitteltemperatur min	°C	-25
Schutzart	-	IPX4

Abmessungen

ØD	B	B1	H	L	L1	L2
99	322	280	192	447	380	350

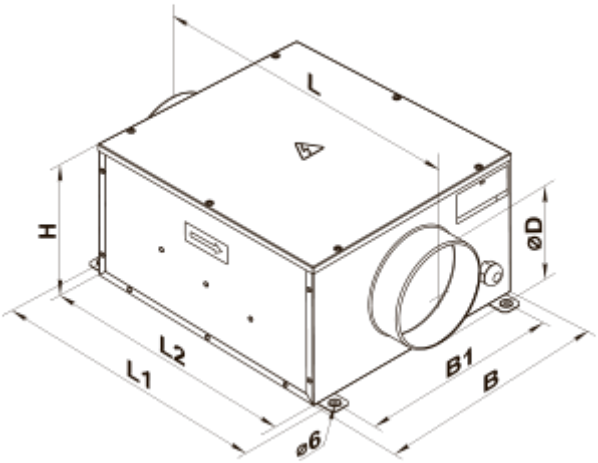
L
H
øD
L2
L1
B1
B
ø6