KSB 125 EC



Radial-Rohrventilatoren mit rückwärts gekrümmten Schaufeln in schallgedämmten Gehäusen mit EC-Motoren

- Schalldruckpegel LpA bei 3 m: 34
- Schallgedämmtes Gehäuse
- Laufradtyp: Radiallaufrad mit rückwärts gekrümmten Schaufeln
- Gehäusematerial: Verzinkter Stahl
- In beliebiger Position

	Maßeinheit	KSB 125 EC
Stutzengröße	mm	125
Phasen	-	1
Minimale Versorgungsspannung	V	230
Maximale Versorgungsspannung	V	230
Netzfrequenz	Hz	50/60
Nennleistung	W	92.6
Stromaufnahme	A	0.75
Maximaler Volumenstrom bei 50 Hz	m³/h	357
Drehzahl bei 50 Hz	-	3200
Schalldruckpegel LpA bei 3 m	dB(A)	34
Maximale Fördermitteltemperatur	°C	60
Minimale Fördermitteltemperatur	°C	-25
Schutzart	-	IPX4
Motorschutzart	-	IP55
Material des Laufrads	-	Plastik

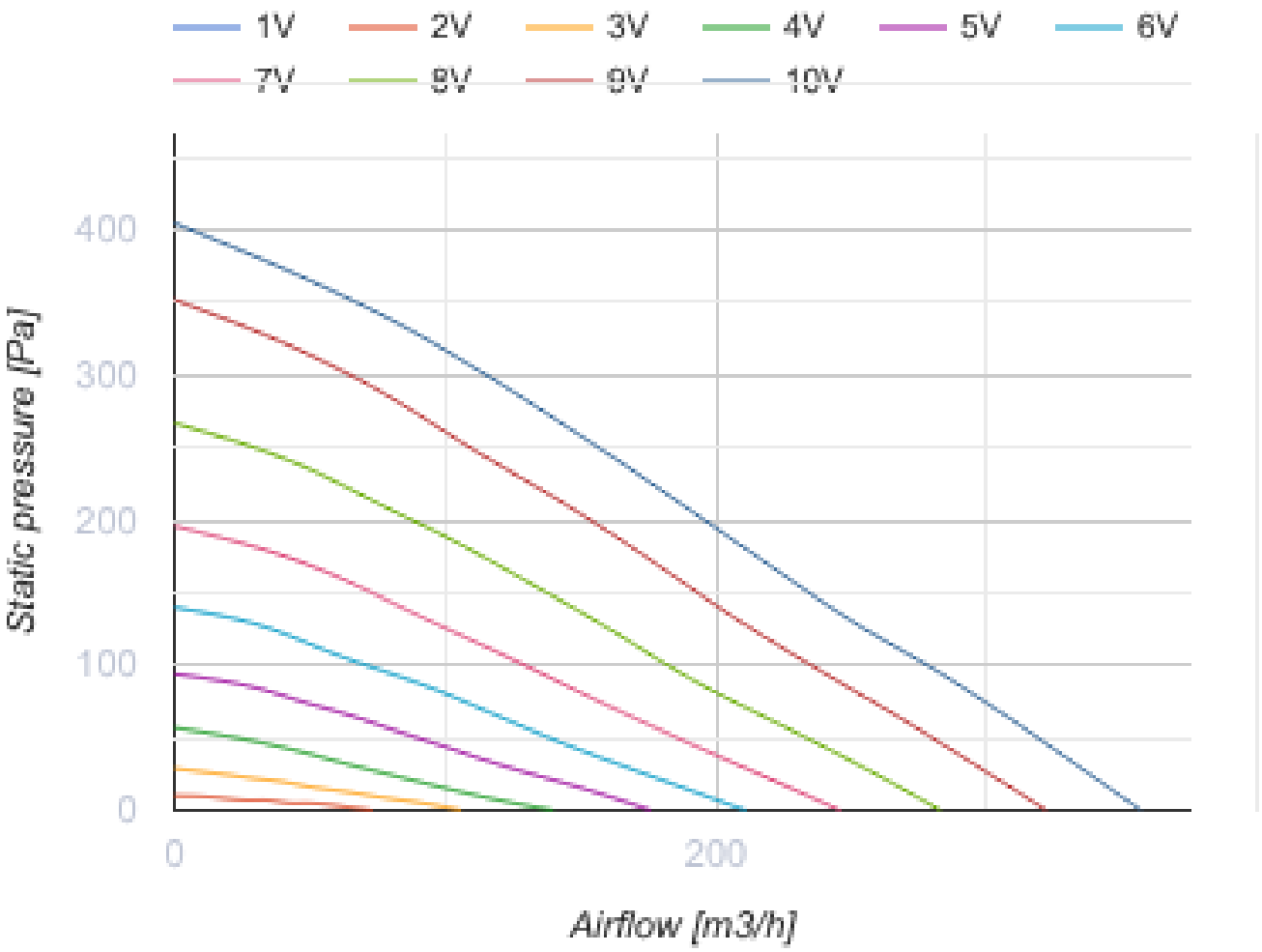
1V
2V
3V
4V
5V
6V
7V
8V
9V
10V
400
300
200
100
0
0
200
Static pressure [Pa]
Airflow [m3/h]

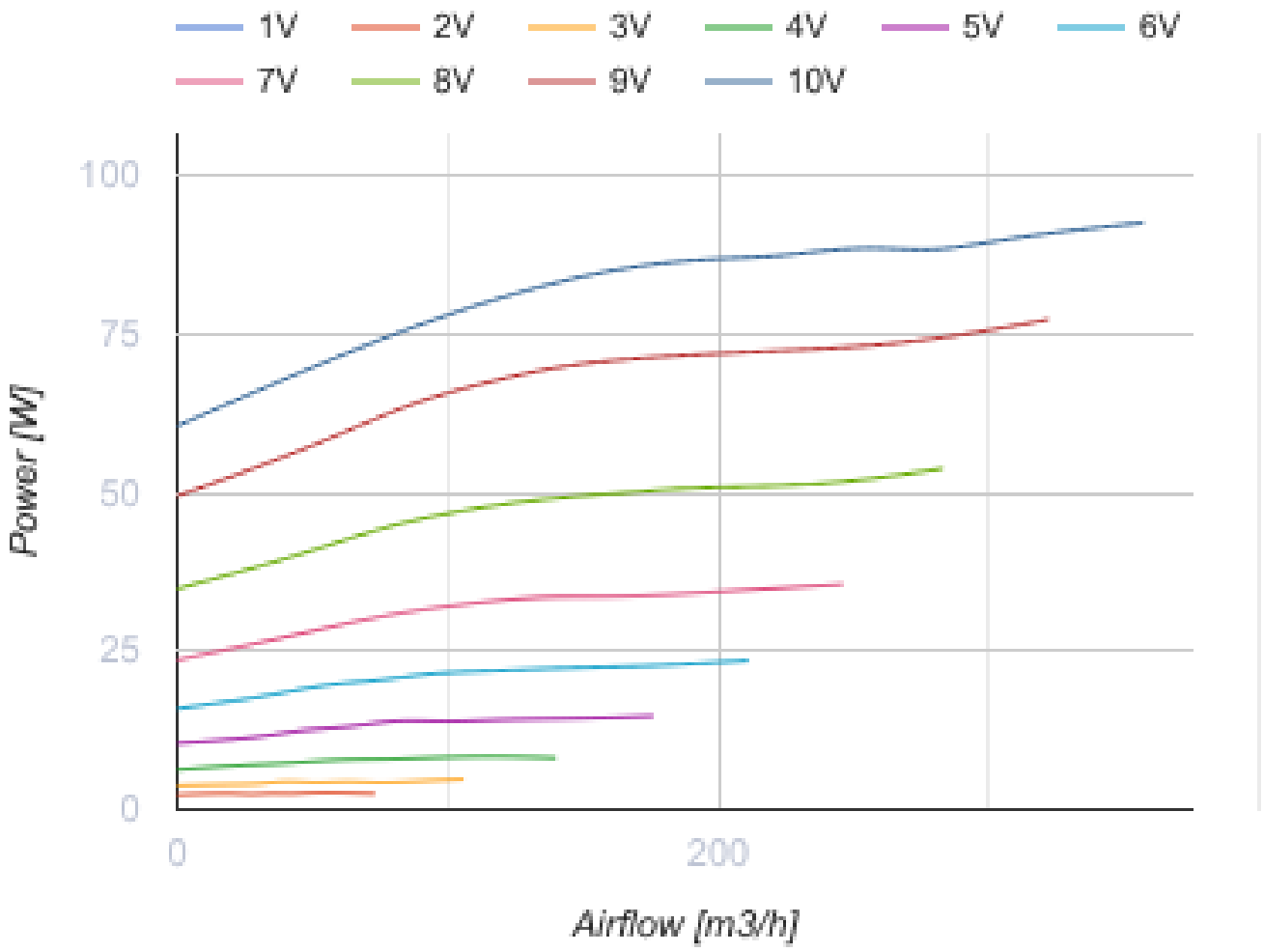

Abmessungen

ØD	L	B	H	L1	B1	L2	B2
124	325	355	200	375	447	280	380

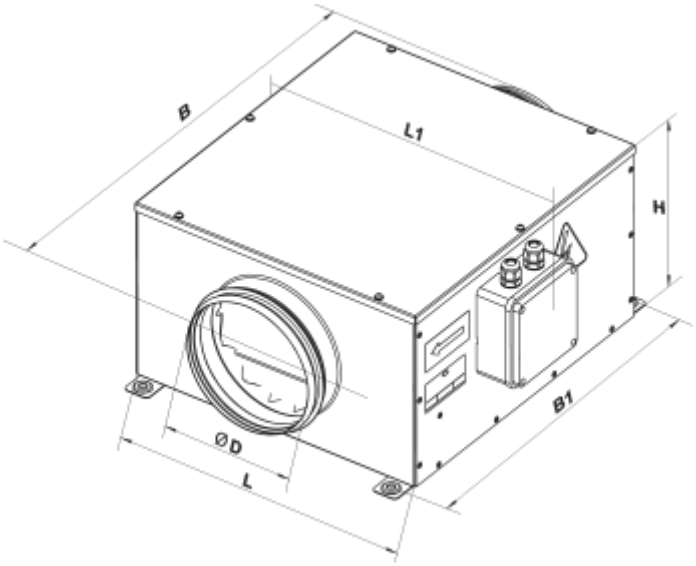
B
L1
H
B1
ØD
L

Ecodesign

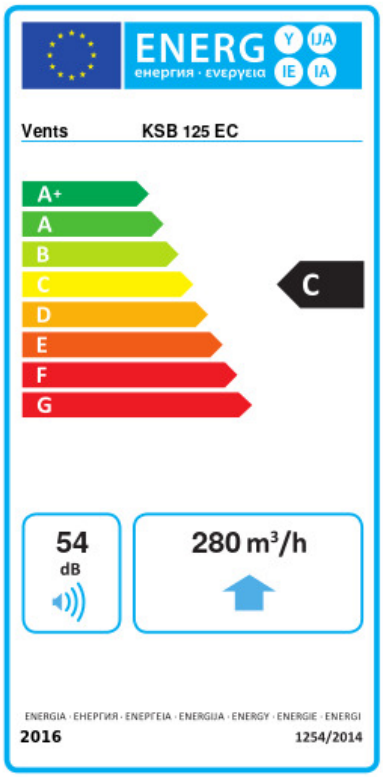

Warenzeichen	Vents					
Modell	KSB 125 EC					
Spezifischer Energieverbrauch (SEV) (kWh/(m²/a))	Kalt		Durchschnittlich		Warm	
	-51.9	A+	-24.9	C	-9.4	F
Typ des Lüftungsgeräts	Unidirektional					
Antriebsart	Drehzahlregelung					
Typ des Wärmerückgewinnungssystems	Nicht vorhanden					
Maximaler Luftvolumenstrom (m³/h)	280					
Elektrische Eingangsleistung (W)	88.4					
Referenzvolumenstrom (m³/s)	0.054					
Referenzdruckdifferenz (Pa)	50					
Spezifische Leistungsaufnahme (SPI) (W/(m³/h))	0.26					
Steuerungstypologie	Örtliche Bedarfssteuerung					
Maximale externe Leckagerate (%)	2.7					
Anlagentyp	RVU UVU					
Schallleistungspegel (dB(A))	54					
Jährlicher Stromverbrauch (JSV) (kWh/a)	Kalt		Durchschnittlich		Warm	
	138		138		138	
Jährliche Einsparung an Heizenergie (JEH) (kWh/a)	Kalt		Durchschnittlich		Warm	
	5536		2830		1280	