KSB 125 K2

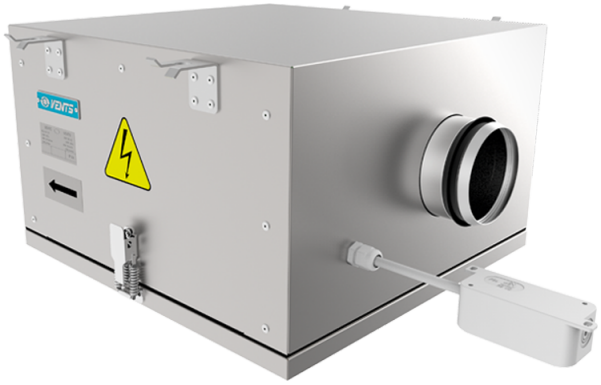

Radiale Rohrventilatoren mit schall- und geräuschisolierten Gehäuse

- Max. Förderleistung: 330
- Schalldruckpegel LpA @ 3 m: 35
- Schalldämmung
- Motortyp: AC
- Laufradtyp: Centrifugal backward curved blades
- Gehäusematerial: Aluzinc
- In jeder Position

	Maßeinheit	KSB 125 K2
Luftkanalgröße	mm	125
Speed	-	1
Versorgungsspannung min	V	230
Versorgungsspannung max	V	230
Frequenz der Netzversorgung	Hz	50
Leistung	W	61
Stromaufnahme	A	0.28
Max. Förderleistung	m^3/h	330
Schalldruckpegel LpA @ 3 m	dB(A)	35
Gewicht	kg	13
Fördermitteltemperatur max	°C	55
Fördermitteltemperatur min	°C	-25
Schutzart	-	IPX4

Abmessungen

ØD	B	B1	H	L	L1	L2
124	420	228	258	517	507	414

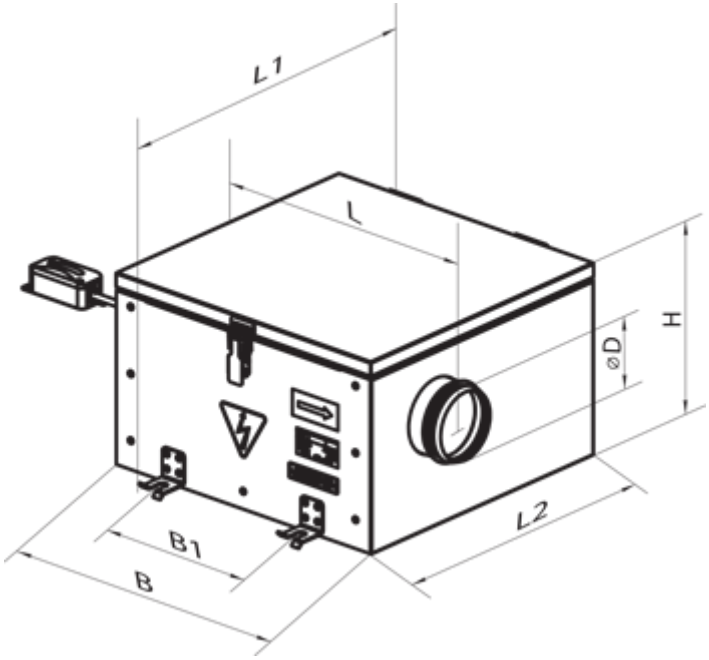
L1
L
H
øD
L2
B1
B