KSB 150 K2 EC R1

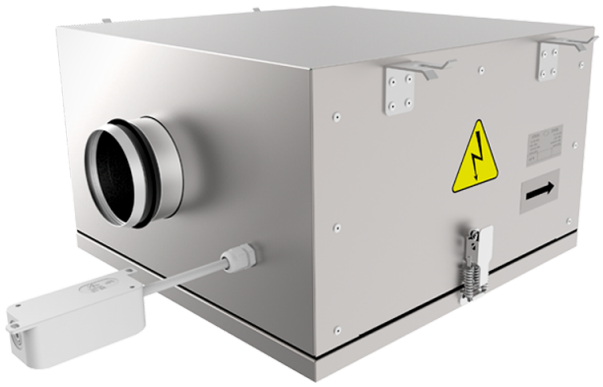

Radial-Rohrventilatoren mit rückwärts gekrümmten Schaufeln in Gehäusen mit verbesserter Schalldämmung mit EC-Motoren

- Schalldruckpegel LpA bei 3 m: 40
- Schallgedämmtes Gehäuse
- Laufradtyp: Radiallaufrad mit rückwärts gekrümmten Schaufeln
- Gehäusematerial: Aluzink
- In beliebiger Position
- Stromkabel mit Netzstecker

	Maßeinheit	KSB 150 K2 EC R1
Phasen	-	1
Minimale Versorgungsspannung	V	230
Maximale Versorgungsspannung	V	230
Netzfrequenz	Hz	50/60
Nennleistung	W	81
Stromaufnahme	A	0.61
Maximaler Volumenstrom bei 50 Hz	m^3/h	495
Drehzahl bei 50 Hz	-	3270
Schalldruckpegel LpA bei 3 m	dB(A)	40
Gewicht	kg	12
Maximale Fördermitteltemperatur	°C	55
Minimale Fördermitteltemperatur	°C	-25
Schutzart	-	IPX4
Motorschutzart	-	IP55
Material des Laufrads	-	Plastik

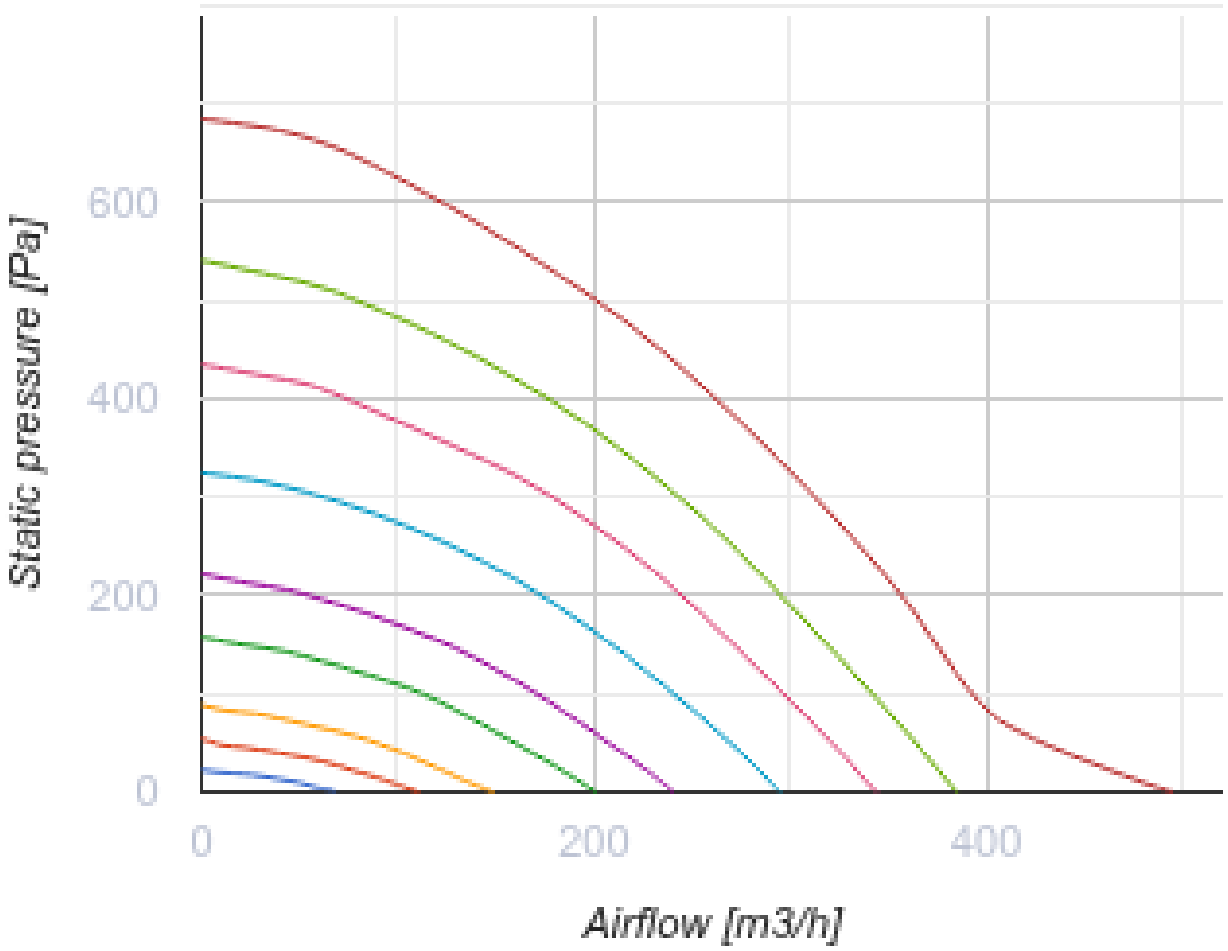
Static pressure [Pa]
600
400
200
0
0
200
400
Airflow [m3/h]

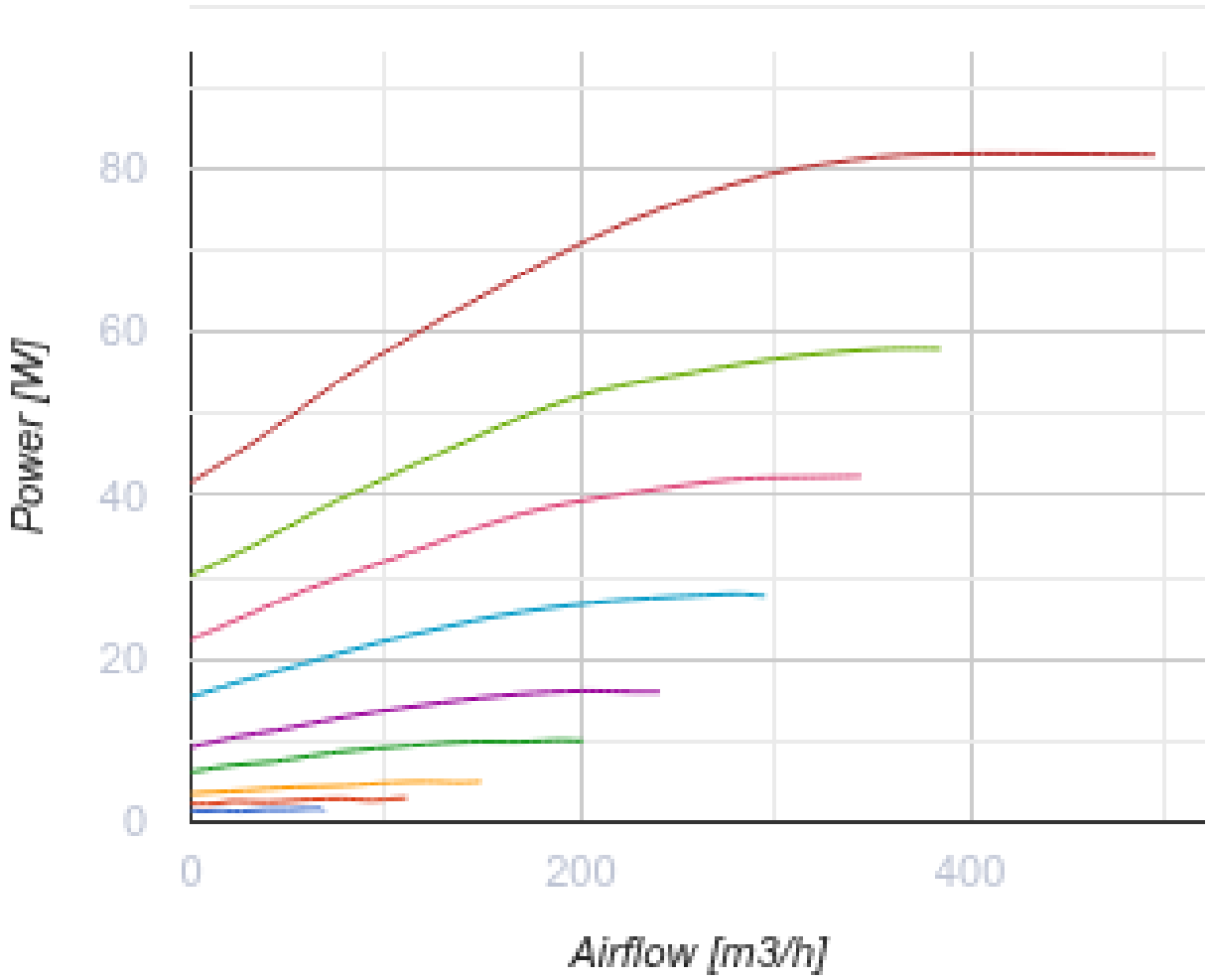

Abmessungen

ØD	B	B1	B2	H	L1	L2
149	420	228	517	270	507	414

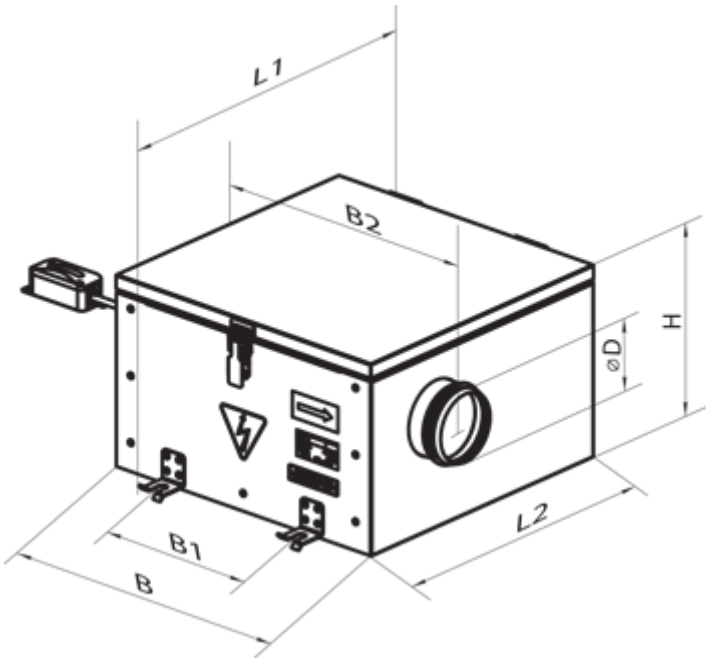

Zubehör

Für runde Kanäle

Produktname	Foto	Beschreibung
SR 150/600		Schalldämpfer aus verzinktem Stahl, gefüllt mit nicht brennbarem schallabsorbierendem Material
SR 150/900		Schalldämpfer aus verzinktem Stahl, gefüllt mit nicht brennbarem schallabsorbierendem Material
SR 150/1200		Schalldämpfer aus verzinktem Stahl, gefüllt mit nicht brennbarem schallabsorbierendem Material

Für runde Kanäle

Produktname	Foto	Beschreibung
FB 150		Panelfilter mit einem runden Querschnitt
FBK 150-4		Taschenfilter mit einem runden Querschnitt
FBK 150-5		Taschenfilter mit einem runden Querschnitt

FBK 150-7		Taschenfilter mit einem runden Querschnitt

Für runde Kanäle

Produktname	Foto	Beschreibung
KOM 150		Rückschlagklappe mit federbelasteten Platten zur Absperrung des Luftstroms in runden Lüftungsrohren
KR 150		Luftklappen zur Regelung des Luftstroms in runden Lüftungsrohren

Wasser-Heizelemente

Produktname	Foto	Beschreibung
NKV 150-2		Rohr-Warmwasser-Heizregister zur Heizung der Zuluft oder Luftvorwärmer für Lüftungsanlagen mit einem runden Querschnitt
NKV 150-4		Rohr-Warmwasser-Heizregister zur Heizung der Zuluft oder Luftvorwärmer für Lüftungsanlagen mit einem runden Querschnitt

Elektrische Heizelemente

Produktname	Foto	Beschreibung
NK 150-1,2-1		Rohr-Elektro-Heizregister mit einem runden Querschnitt
NK 150-1,7-1		Rohr-Elektro-Heizregister mit einem runden Querschnitt
NK 150-2,0-1		Rohr-Elektro-Heizregister mit einem runden Querschnitt
NK 150-2,4-1		Rohr-Elektro-Heizregister mit einem runden Querschnitt
NK 150-3,4-1		Rohr-Elektro-Heizregister mit einem runden Querschnitt

EC-Motor Drehzahlregler

Produktname	Foto	Beschreibung

R-1/010		EC-motor Drehzahlregler