KSB 150 K2 EC

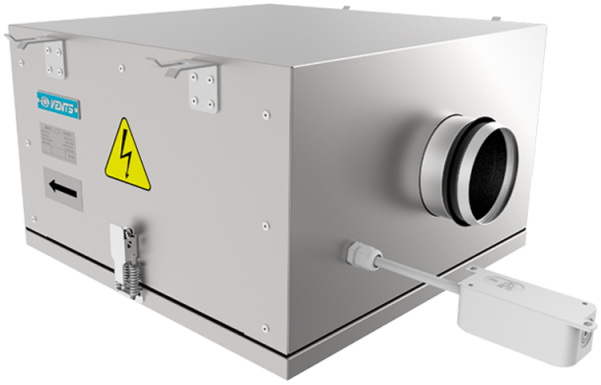

Kanal-Radialventilatoren im schall- und geräuschisolierten Gehäuse

- Max. Förderleistung: 495
- Schalldruckpegel LpA @ 3 m: 40
- Schalldämmung
- Motortyp: EC
- Laufradtyp: Centrifugal backward curved blades
- Gehäusematerial: Aluzinc
- In jeder Position

	Maßeinheit	KSB 150 K2 EC
Luftkanalgröße	mm	150
Speed	-	1
Versorgungsspannung min	V	230
Versorgungsspannung max	V	230
Frequenz der Netzversorgung	Hz	50/60
Leistung	W	81
Stromaufnahme	A	0.61
Max. Förderleistung	m^3/h	495
Schalldruckpegel LpA @ 3 m	dB(A)	40
Gewicht	kg	12
Fördermitteltemperatur max	°C	55
Fördermitteltemperatur min	°C	-25
Schutzart	-	IPX4
Motorschutzart	-	IP55

Abmessungen

ØD	B	B1	B2	H	L1	L2
149	420	228	517	270	507	414

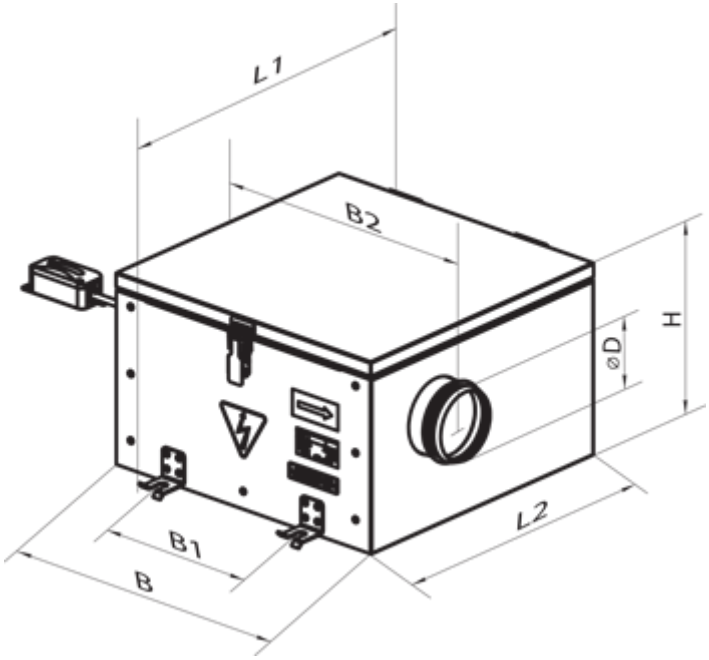
L1
B2
H
ØD
L2
B1
B