KSB 150 K2

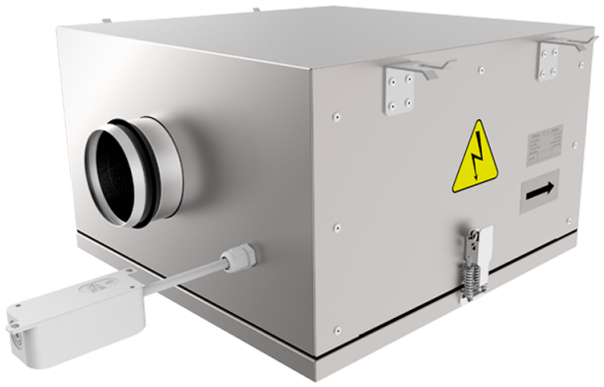

Radial-Rohrventilatoren mit rückwärts gekrümmten Schaufeln in einem Gehäuse mit verbesserter Schalldämmung

- Schalldruckpegel LpA bei 3 m: 38
- Schallgedämmtes Gehäuse
- Laufradtyp: Radiallaufrad mit rückwärts gekrümmten Schaufeln
- Gehäusematerial: Verzinkter Stahl
- In beliebiger Position

	Maßeinheit	KSB 150 K2
Stutzengröße	mm	150
Phasen	-	1
Minimale Versorgungsspannung	V	230
Maximale Versorgungsspannung	V	230
Netzfrequenz	Hz	50
Nennleistung	W	84
Stromaufnahme	A	0.37
Maximaler Volumenstrom bei 50 Hz	m³/h	485
Drehzahl bei 50 Hz	-	2620
Schalldruckpegel LpA bei 3 m	dB(A)	38
Gewicht	kg	17
Maximale Fördermitteltemperatur	°C	55
Minimale Fördermitteltemperatur	°C	-25
Schutzart	-	IPX4
Motorschutzart	-	IP44
Material des Laufrads	-	Plastik

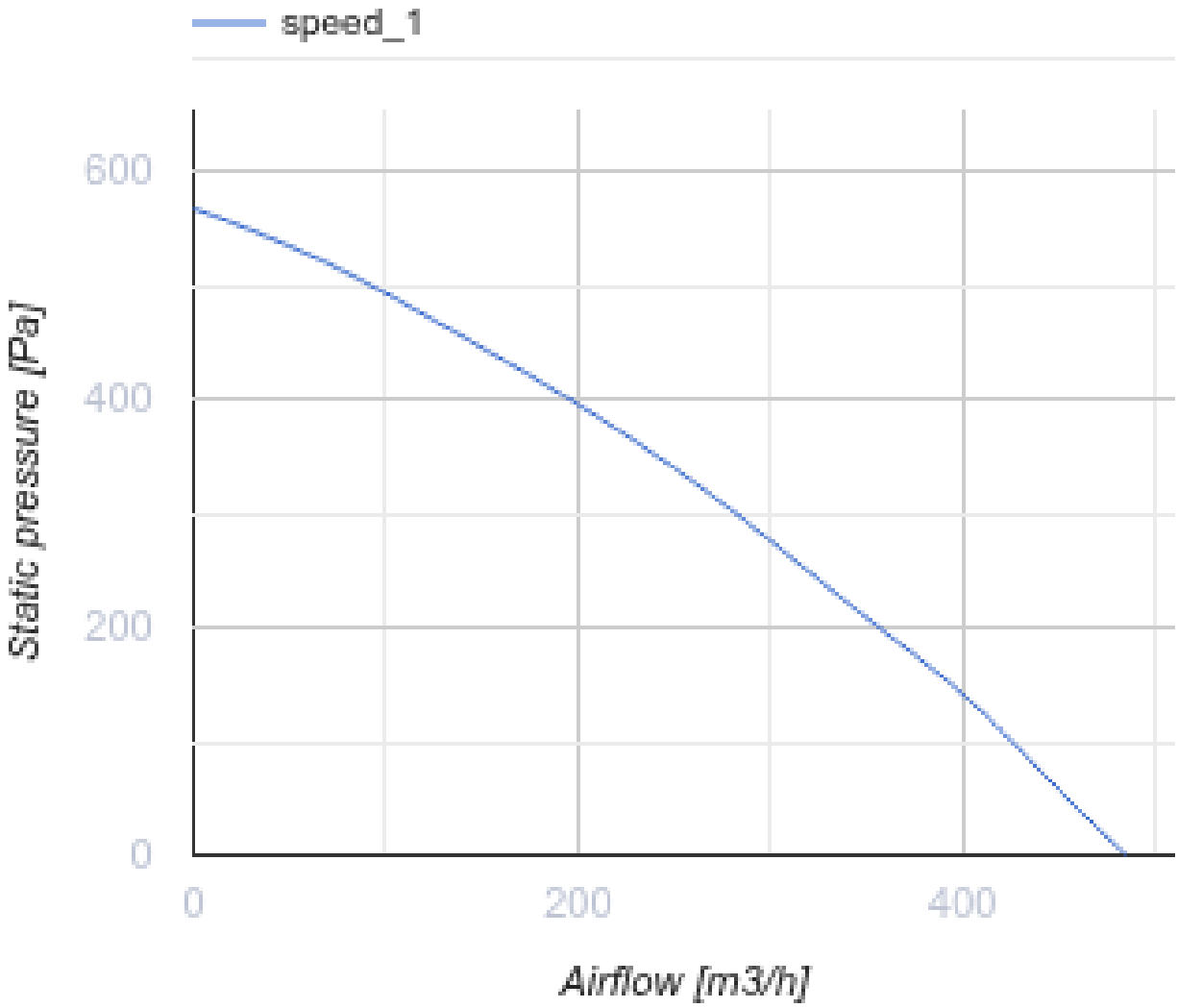
speed_1
600
400
200
0
Static pressure [Pa]
0
200
400
Airflow [m3/h]

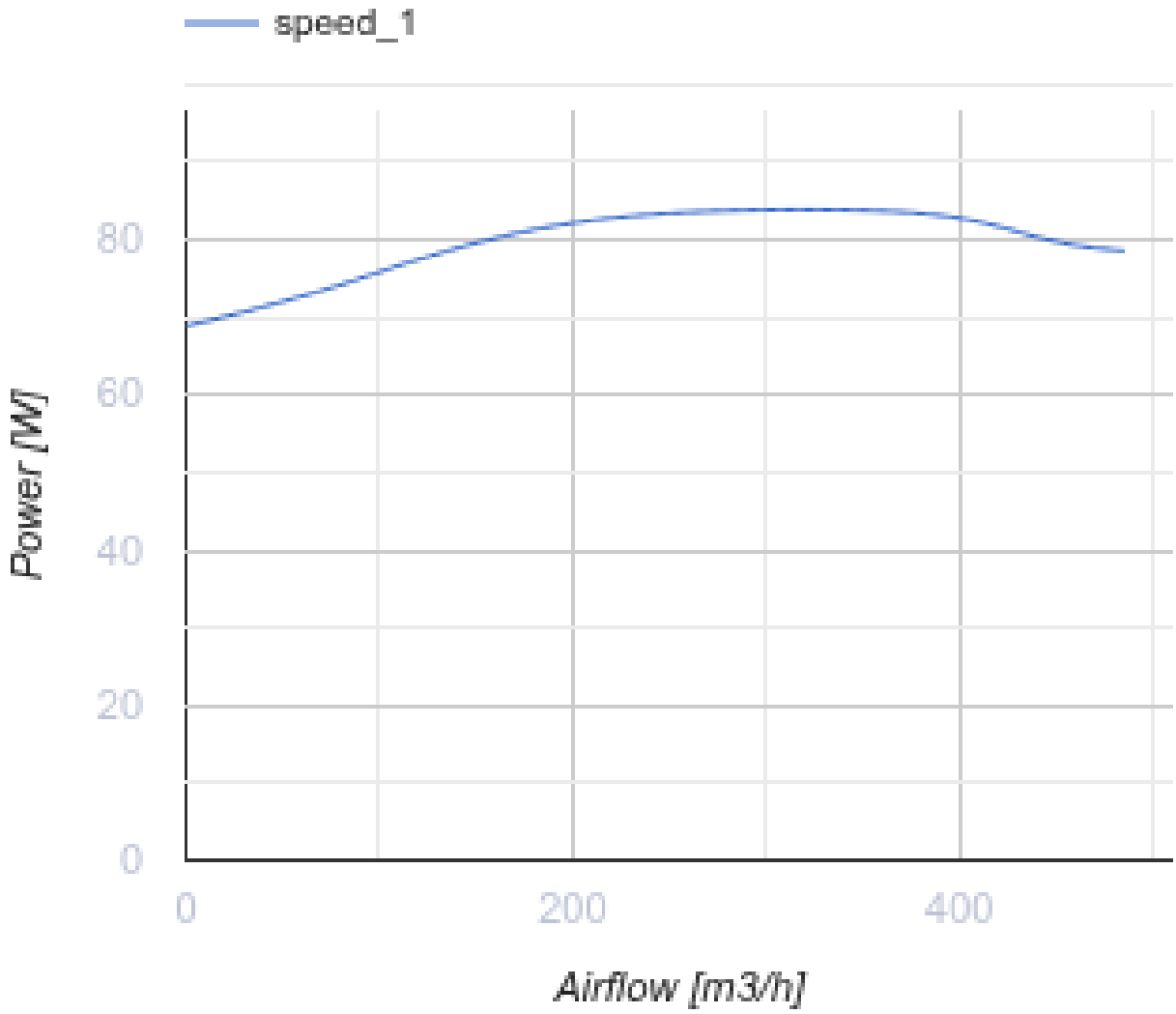

Abmessungen

ØD	B	B1	H	L	L1	L2
149	470	278	282	566	586	493

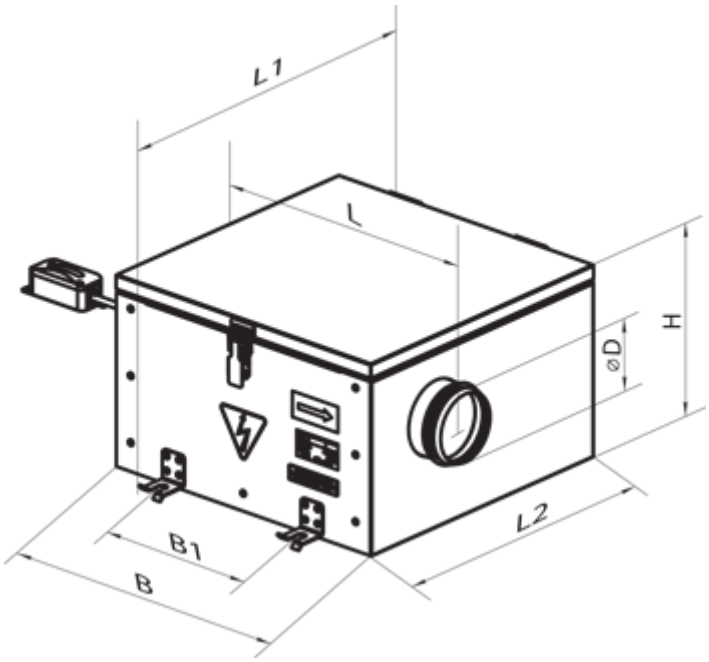

Zubehör

Für runde Kanäle

Produktname	Foto	Beschreibung
SR 150/600		Schalldämpfer aus verzinktem Stahl, gefüllt mit nicht brennbarem schallabsorbierendem Material
SR 150/900		Schalldämpfer aus verzinktem Stahl, gefüllt mit nicht brennbarem schallabsorbierendem Material
SR 150/1200		Schalldämpfer aus verzinktem Stahl, gefüllt mit nicht brennbarem schallabsorbierendem Material

Für runde Kanäle

Produktname	Foto	Beschreibung
FB 150		Panelfilter mit einem runden Querschnitt
FBK 150-4	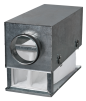	Taschenfilter mit einem runden Querschnitt
FBK 150-5		Taschenfilter mit einem runden Querschnitt

FBK 150-7		Taschenfilter mit einem runden Querschnitt

Für runde Kanäle

Produktname	Foto	Beschreibung
KOM 150		Rückschlagklappe mit federbelasteten Platten zur Absperrung des Luftstroms in runden Lüftungsrohren
KR 150		Luftklappen zur Regelung des Luftstroms in runden Lüftungsrohren

Wasser-Heizelemente

Produktname	Foto	Beschreibung
NKV 150-2		Rohr-Warmwasser-Heizregister zur Heizung der Zuluft oder Luftvorwärmer für Lüftungsanlagen mit einem runden Querschnitt
NKV 150-4		Rohr-Warmwasser-Heizregister zur Heizung der Zuluft oder Luftvorwärmer für Lüftungsanlagen mit einem runden Querschnitt

Elektrische Heizelemente

Produktname	Foto	Beschreibung
NK 150-1,2-1		Rohr-Elektro-Heizregister mit einem runden Querschnitt
NK 150-1,7-1		Rohr-Elektro-Heizregister mit einem runden Querschnitt
NK 150-2,0-1		Rohr-Elektro-Heizregister mit einem runden Querschnitt
NK 150-2,4-1		Rohr-Elektro-Heizregister mit einem runden Querschnitt
NK 150-3,4-1		Rohr-Elektro-Heizregister mit einem runden Querschnitt

Trafo-Drehzahlregler

Produktname	Foto	Beschreibung
RSA5E-3,5-T		Drehzahlregelung von Einphasen-Ventilatoren durch eine stufenweise Drehzahlregelung der Elektromotoren

RSA5E-5,0-T		Drehzahlregelung von Einphasen-Ventilatoren durch eine stufenweise Drehzahlregelung der Elektromotoren
RSA5E-7,5-T		Drehzahlregelung von Einphasen-Ventilatoren durch eine stufenweise Drehzahlregelung der Elektromotoren

Ecodesign

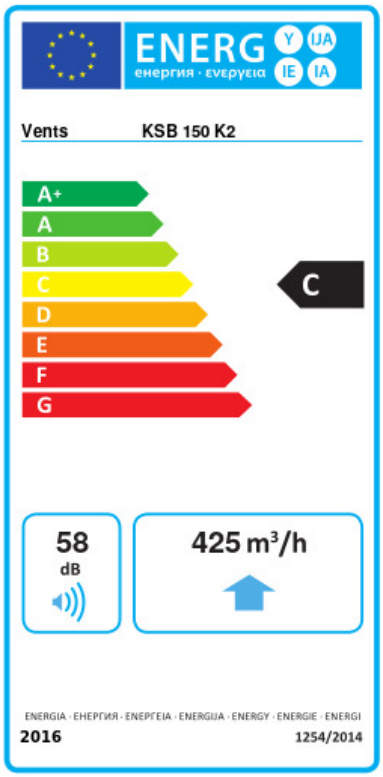

Warenzeichen	Vents					
Modell	KSB 150 K2					
Spezifischer Energieverbrauch (SEV) (kWh/(m²/a))	Kalt		Durchschnittlich		Warm	
	-51.6	A+	-24.6	C	-9.1	F
Typ des Lüftungsgeräts	Unidirektional					
Antriebsart	Drehzahlregelung					
Typ des Wärmerückgewinnungssystems	Nicht vorhanden					
Maximaler Luftvolumenstrom (m³/h)	425					
Elektrische Eingangsleistung (W)	82					
Referenzvolumenstrom (m³/s)	0.083					
Referenzdruckdifferenz (Pa)	50					
Spezifische Leistungsaufnahme (SPI) (W/(m³/h))	0.282					
Steuerungstypologie	Örtliche Bedarfssteuerung					
Maximale externe Leckagerate (%)	2.7					
Anlagentyp	RVU UVU					
Schallleistungspegel (dB(A))	58					
Jährlicher Stromverbrauch (JSV) (kWh/a)	Kalt		Durchschnittlich		Warm	
	149		149		149	
Jährliche Einsparung an Heizenergie (JEH) (kWh/a)	Kalt		Durchschnittlich		Warm	
	5536		2830		1280	