KSB 160 EC

Radiale Rohrventilatoren in Schalldämmgehäuse

- Max. Förderleistung: 425
- Schalldruckpegel LpA @ 3 m: 35
- Schalldämmung
- Motortyp: EC
- Laufradtyp: Centrifugal backward curved blades
- Gehäusematerial: Galvanized steel
- In jeder Position

	Maßeinheit	KSB 160 EC
Luftkanalgröße	mm	160
Speed	-	1
Versorgungsspannung min	V	230
Versorgungsspannung max	V	230
Frequenz der Netzversorgung	Hz	50/60
Leistung	W	94.8
Stromaufnahme	A	0.77
Max. Förderleistung	m^3/h	425
Schalldruckpegel LpA @ 3 m	dB(A)	35
Fördermitteltemperatur max	°C	60
Fördermitteltemperatur min	°C	-25
Schutzart	-	IPX4
Motorschutzart	-	IP55

Abmessungen

ØD	L	B	H	L1	B1	L2	B2
159	355	385	220	405	477	310	410

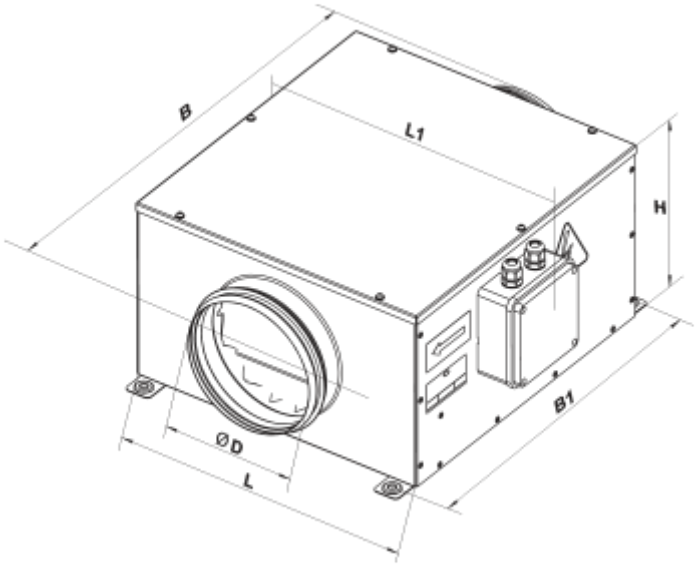
B
L1
H
B1
ØD
L