KSB 160 K2 EC R1

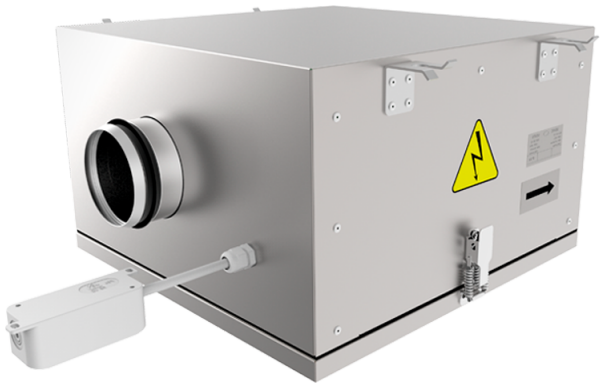

Radial-Rohrventilatoren mit rückwärts gekrümmten Schaufeln in Gehäusen mit verbesserter Schalldämmung mit EC-Motoren

- Schalldruckpegel LpA bei 3 m: 40
- Schallgedämmtes Gehäuse
- Laufradtyp: Radiallaufrad mit rückwärts gekrümmten Schaufeln
- Gehäusematerial: Aluzink
- In beliebiger Position
- Stromkabel mit Netzstecker

	Maßeinheit	KSB 160 K2 EC R1
Phasen	-	1
Minimale Versorgungsspannung	V	230
Maximale Versorgungsspannung	V	230
Netzfrequenz	Hz	50/60
Nennleistung	W	85
Stromaufnahme	A	0.76
Maximaler Volumenstrom bei 50 Hz	m^3/h	454
Drehzahl bei 50 Hz	-	3600
Schalldruckpegel LpA bei 3 m	dB(A)	40
Gewicht	kg	12
Maximale Fördermitteltemperatur	°C	55
Minimale Fördermitteltemperatur	°C	-25
Schutzart	-	IPX4
Motorschutzart	-	IP55
Material des Laufrads	-	Plastik

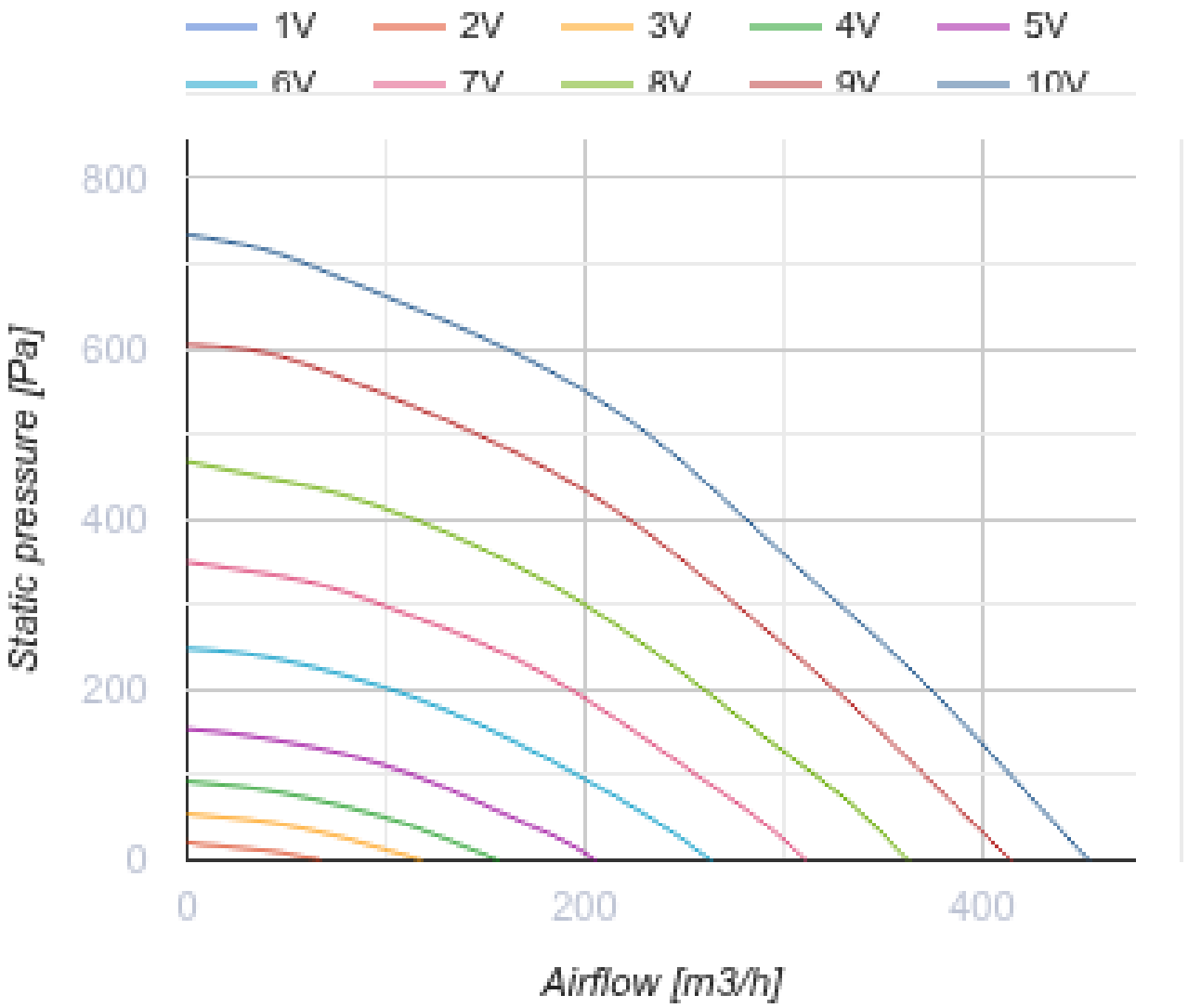
1V
2V
3V
4V
5V
6V
7V
8V
9V
10V
800
600
400
200
0
Static pressure [Pa]
0
200
400
Airflow [m3/h]

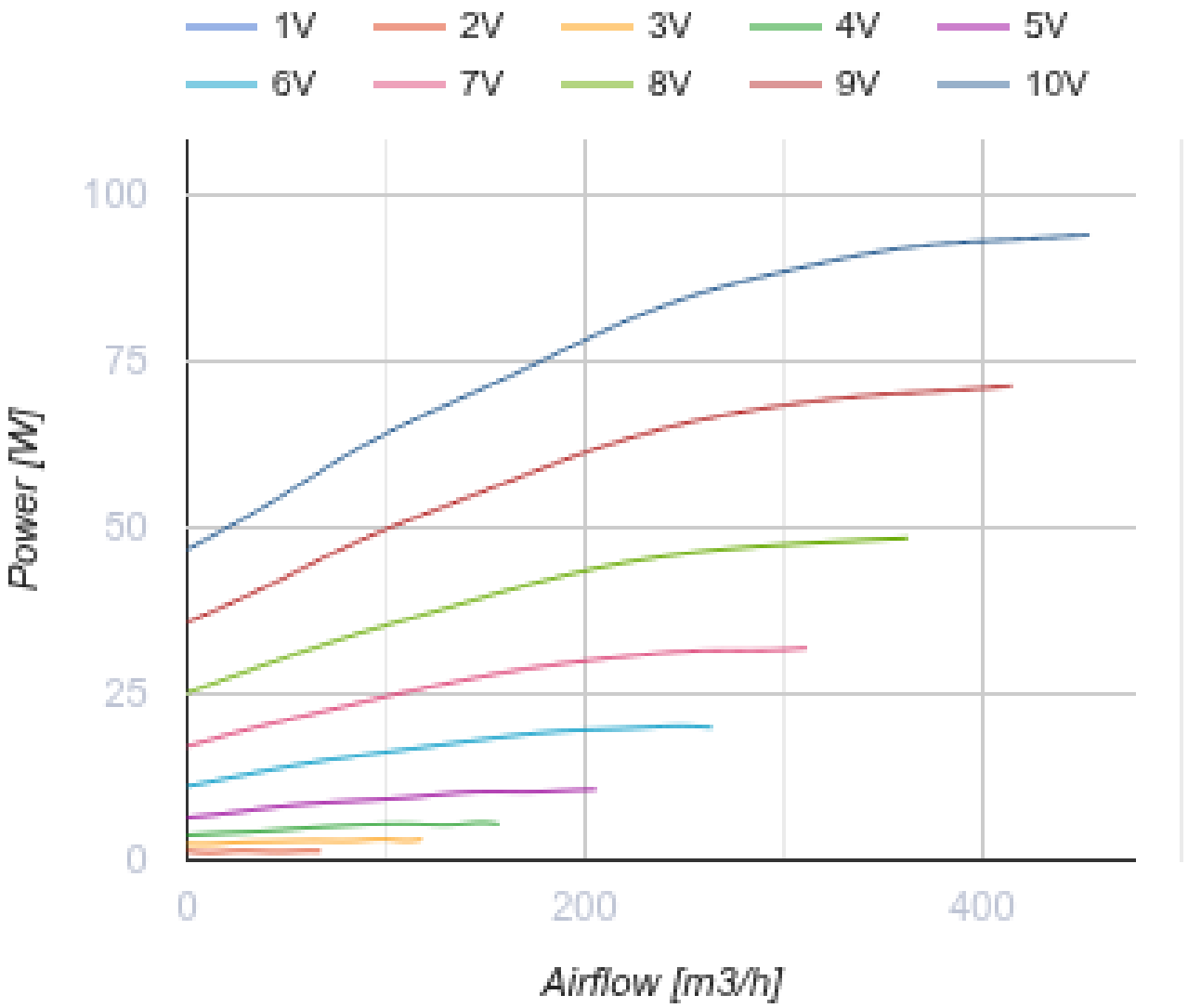

Abmessungen

ØD	B	B1	B2	H	L1	L2
159	420	228	517	270	507	414

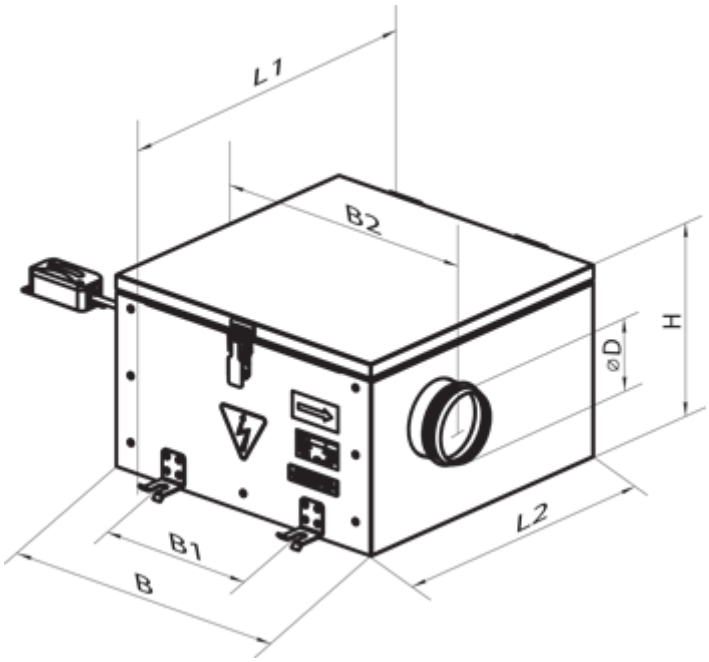

Zubehör

Für runde Kanäle

Produktname	Foto	Beschreibung
SR 160/600		Schalldämpfer aus verzinktem Stahl, gefüllt mit nicht brennbarem schallabsorbierendem Material
SR 160/900		Schalldämpfer aus verzinktem Stahl, gefüllt mit nicht brennbarem schallabsorbierendem Material
SR 160/1200		Schalldämpfer aus verzinktem Stahl, gefüllt mit nicht brennbarem schallabsorbierendem Material

Für runde Kanäle

Produktname	Foto	Beschreibung
FB 160		Panelfilter mit einem runden Querschnitt
FBK 160-4	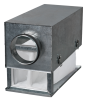	Taschenfilter mit einem runden Querschnitt
FBK 160-5		Taschenfilter mit einem runden Querschnitt

FBK 160-7		Taschenfilter mit einem runden Querschnitt

Für runde Kanäle

Produktname	Foto	Beschreibung
KOM 160		Rückschlagklappe mit federbelasteten Platten zur Absperrung des Luftstroms in runden Lüftungsrohren
KR 160		Luftklappen zur Regelung des Luftstroms in runden Lüftungsrohren

Wasser-Heizelemente

Produktname	Foto	Beschreibung
NKV 160-2		Rohr-Warmwasser-Heizregister zur Heizung der Zuluft oder Luftvorwärmer für Lüftungsanlagen mit einem runden Querschnitt
NKV 160-4		Rohr-Warmwasser-Heizregister zur Heizung der Zuluft oder Luftvorwärmer für Lüftungsanlagen mit einem runden Querschnitt

Elektrische Heizelemente

Produktname	Foto	Beschreibung
NK 160-1,2-1		Rohr-Elektro-Heizregister mit einem runden Querschnitt
NK 160-1,7-1		Rohr-Elektro-Heizregister mit einem runden Querschnitt
NK 160-2,0-1		Rohr-Elektro-Heizregister mit einem runden Querschnitt
NK 160-2,4-1		Rohr-Elektro-Heizregister mit einem runden Querschnitt
NK 160-3,4-1		Rohr-Elektro-Heizregister mit einem runden Querschnitt

EC-Motor Drehzahlregler

Produktname	Foto	Beschreibung

R-1/010		EC-motor Drehzahlregler

Ecodesign

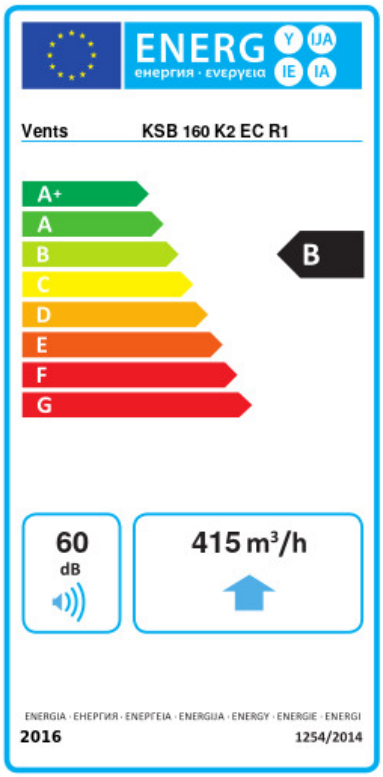

Warenzeichen	Vents					
Modell	KSB 160 K2 EC R1					
Spezifischer Energieverbrauch (SEV) (kWh/(m²/a))	Kalt		Durchschnittlich		Warm	
	-53.9	A+	-26.9	B	-11.4	E
Typ des Lüftungsgeräts	Unidirektional					
Antriebsart	Drehzahlregelung					
Typ des Wärmerückgewinnungssystems	Nicht vorhanden					
Maximaler Luftvolumenstrom (m³/h)	415					
Elektrische Eingangsleistung (W)	93.4					
Referenzvolumenstrom (m³/s)	0.081					
Referenzdruckdifferenz (Pa)	50					
Spezifische Leistungsaufnahme (SPI) (W/(m³/h))	0.108					
Steuerungstypologie	Örtliche Bedarfssteuerung					
Maximale externe Leckagerate (%)	2.7					
Anlagentyp	RVU UVU					
Schallleistungspegel (dB(A))	60					
Jährlicher Stromverbrauch (JSV) (kWh/a)	Kalt		Durchschnittlich		Warm	
	57		57		57	
Jährliche Einsparung an Heizenergie (JEH) (kWh/a)	Kalt		Durchschnittlich		Warm	
	5536		2830		1280	