# KSB 160 K2 EC

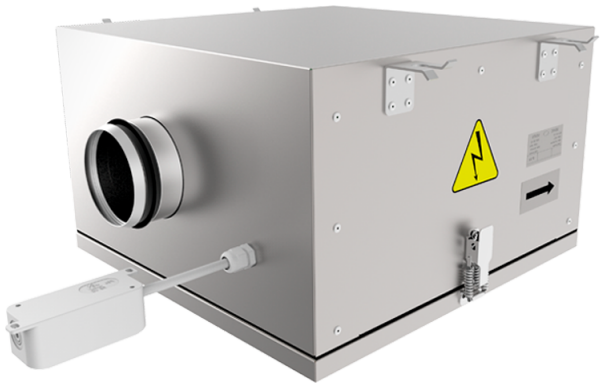

Radial-Rohrventilatoren mit rückwärts gekrümmten Schaufeln in Gehäusen mit verbesserter Schalldämmung mit EC-Motoren

- Schalldruckpegel LpA bei 3 m: 40
- Schallgedämmtes Gehäuse
- Laufradtyp: Radiallaufrad mit rückwärts gekrümmten Schaufeln
- Gehäusematerial: Aluzink
- In beliebiger Position

| | Maßeinheit | KSB 160 K2 EC |
|---|---|---|
| Stutzengröße | mm | 160 |
| Phasen | - | 1 |
| Minimale Versorgungsspannung | V | 230 |
| Maximale Versorgungsspannung | V | 230 |
| Netzfrequenz | Hz | 50/60 |
| Nennleistung | W | 85 |
| Stromaufnahme | A | 0.76 |
| Maximaler Volumenstrom bei 50 Hz | m³/h | 454 |
| Drehzahl bei 50 Hz | - | 3600 |
| Schalldruckpegel LpA bei 3 m | dB(A) | 40 |
| Gewicht | kg | 12 |
| Maximale Fördermitteltemperatur | °C | 55 |
| Minimale Fördermitteltemperatur | °C | -25 |
| Schutzart | - | IPX4 |
| Motorschutzart | - | IP55 |
| Material des Laufrads | - | Plastik |

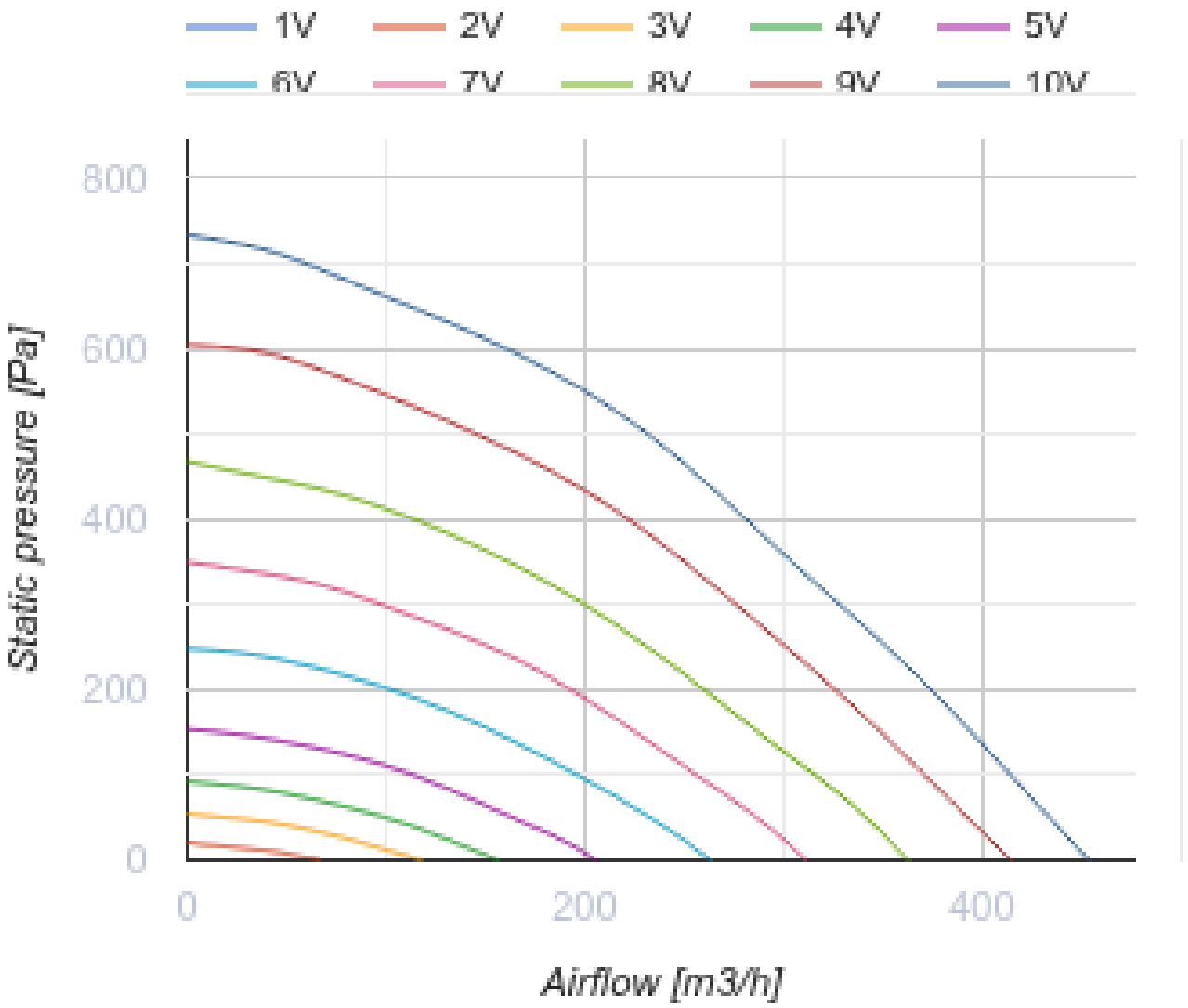
1V
2V
3V
4V
5V
6V
7V
8V
9V
10V
800
600
400
200
0
Static pressure [Pa]
0
200
400
Airflow [m3/h]

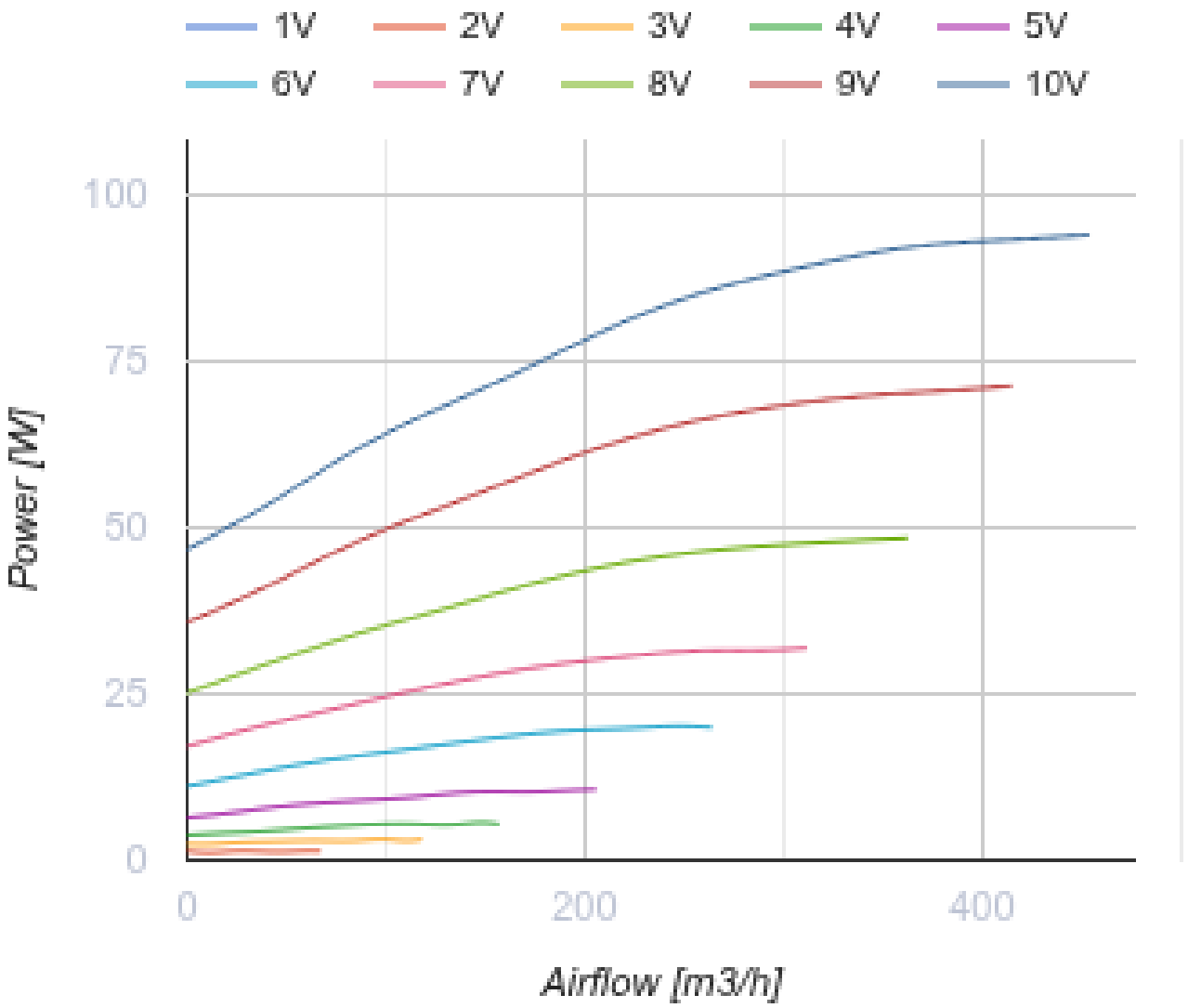


## Abmessungen

| ØD | B | B1 | B2 | H | L1 | L2 |
|---|---|---|---|---|---|---|
| 159 | 420 | 228 | 517 | 270 | 507 | 414 |

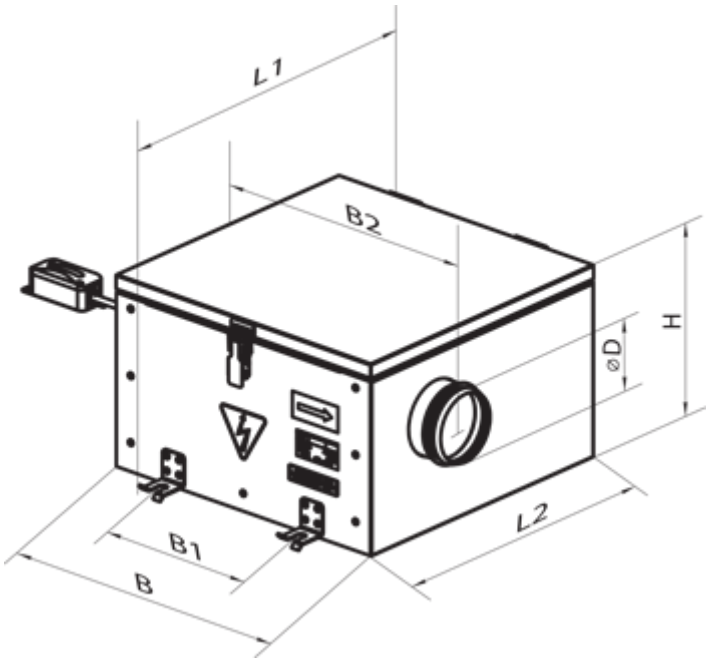


## Zubehör

### Für runde Kanäle

| Produktname | Foto | Beschreibung |
|---|---|---|
| SR 160/600 |  | Schalldämpfer aus verzinktem Stahl, gefüllt mit nicht brennbarem schallabsorbierendem Material |
| SR 160/900 |  | Schalldämpfer aus verzinktem Stahl, gefüllt mit nicht brennbarem schallabsorbierendem Material |
| SR 160/1200 |  | Schalldämpfer aus verzinktem Stahl, gefüllt mit nicht brennbarem schallabsorbierendem Material |

### Für runde Kanäle

| Produktname | Foto | Beschreibung |
|---|---|---|
| FB 160 |  | Panelfilter mit einem runden Querschnitt |
| FBK 160-4 | 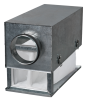 | Taschenfilter mit einem runden Querschnitt |
| FBK 160-5 |  | Taschenfilter mit einem runden Querschnitt |

| | | |
|---|---|---|
| FBK 160-7 |  | Taschenfilter mit einem runden Querschnitt |

### Für runde Kanäle

| Produktname | Foto | Beschreibung |
|---|---|---|
| KOM 160 |  | Rückschlagklappe mit federbelasteten Platten zur Absperrung des Luftstroms in runden Lüftungsrohren |
| KR 160 |  | Luftklappen zur Regelung des Luftstroms in runden Lüftungsrohren |

### Wasser-Heizelemente

| Produktname | Foto | Beschreibung |
|---|---|---|
| NKV 160-2 |  | Rohr-Warmwasser-Heizregister zur Heizung der Zuluft oder Luftvorwärmer für Lüftungsanlagen mit einem runden Querschnitt |
| NKV 160-4 |  | Rohr-Warmwasser-Heizregister zur Heizung der Zuluft oder Luftvorwärmer für Lüftungsanlagen mit einem runden Querschnitt |

### Elektrische Heizelemente

| Produktname | Foto | Beschreibung |
|---|---|---|
| NK 160-1,2-1 |  | Rohr-Elektro-Heizregister mit einem runden Querschnitt |
| NK 160-1,7-1 |  | Rohr-Elektro-Heizregister mit einem runden Querschnitt |
| NK 160-2,0-1 |  | Rohr-Elektro-Heizregister mit einem runden Querschnitt |
| NK 160-2,4-1 |  | Rohr-Elektro-Heizregister mit einem runden Querschnitt |
| NK 160-3,4-1 |  | Rohr-Elektro-Heizregister mit einem runden Querschnitt |

### EC-Motor Drehzahlregler

| Produktname | Foto | Beschreibung |
|---|---|---|

| | | |
|---|---|---|
| R-1/010 |  | EC-motor Drehzahlregler |

## Ecodesign

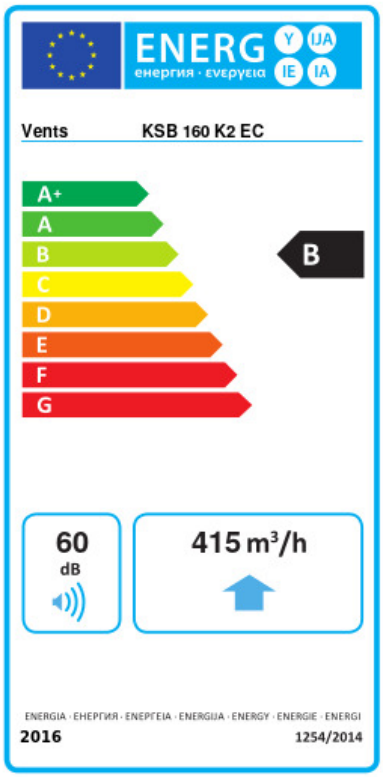


| Warenzeichen | Vents | | | | | |
|---|---|---|---|---|---|---|
| Modell | KSB 160 K2 EC | | | | | |
| Spezifischer Energieverbrauch (SEV) (kWh/(m²/a)) | Kalt | | Durchschnittlich | | Warm | |
| | -53.9 | A+ | -26.9 | B | -11.4 | E |
| Typ des Lüftungsgeräts | Unidirektional | | | | | |
| Antriebsart | Drehzahlregelung | | | | | |
| Typ des Wärmerückgewinnungssystems | Nicht vorhanden | | | | | |
| Maximaler Luftvolumenstrom (m³/h) | 415 | | | | | |
| Elektrische Eingangsleistung (W) | 93.4 | | | | | |
| Referenzvolumenstrom (m³/s) | 0.081 | | | | | |
| Referenzdruckdifferenz (Pa) | 50 | | | | | |
| Spezifische Leistungsaufnahme (SPI) (W/(m³/h)) | 0.108 | | | | | |
| Steuerungstypologie | Örtliche Bedarfssteuerung | | | | | |
| Maximale externe Leckagerate (%) | 2.7 | | | | | |
| Anlagentyp | RVU UVU | | | | | |
| Schallleistungspegel (dB(A)) | 60 | | | | | |
| Jährlicher Stromverbrauch (JSV) (kWh/a) | Kalt | | Durchschnittlich | | Warm | |
| | 57 | | 57 | | 57 | |
| Jährliche Einsparung an Heizenergie (JEH) (kWh/a) | Kalt | | Durchschnittlich | | Warm | |
| | 5536 | | 2830 | | 1280 | |