KSB 160

Radiale Rohrventilatoren mit wärmeund schallisoliertem Gehäuse

- Max. Förderleistung: 420
- Schalldruckpegel LpA @ 3 m: 36
- Schalldämmung
- Motortyp: AC
- Laufradtyp: Centrifugal backward curved blades
- Gehäusematerial: Galvanized steel
- In jeder Position

	Maßeinheit	KSB 160
Luftkanalgröße	mm	160
Speed	-	1
Versorgungsspannung min	V	220
Versorgungsspannung max	V	240
Frequenz der Netzversorgung	Hz	50/60
Leistung	W	75
Stromaufnahme	A	0.33
Max. Förderleistung	m^3/h	420
Schalldruckpegel LpA @ 3 m	dB(A)	36
Gewicht	kg	6.4
Fördermitteltemperatur max	°C	55
Fördermitteltemperatur min	°C	-25
Schutzart	-	IPX4

Abmessungen

ØD	B	B1	H	L	L1	L2
159	352	310	212	477	410	380

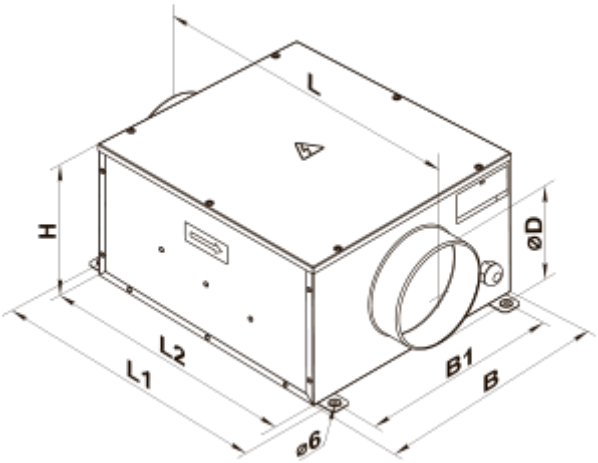
L
H
øD
L2
L1
B1
B
ø6