# KSB 200 K2 EC

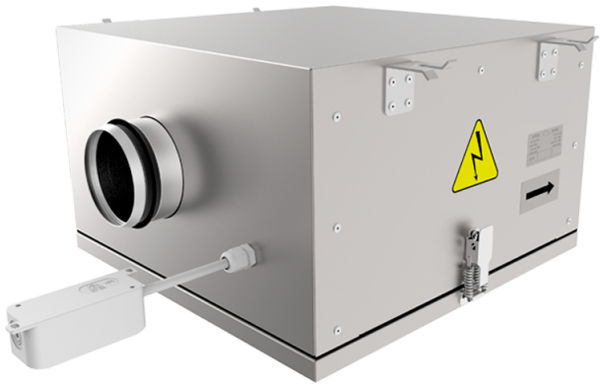

Radial-Rohrventilatoren mit rückwärts gekrümmten Schaufeln in Gehäusen mit verbesserter Schalldämmung mit EC-Motoren

- Schalldruckpegel LpA bei 3 m: 42
- Schallgedämmtes Gehäuse
- Laufradtyp: Radiallaufrad mit rückwärts gekrümmten Schaufeln
- Gehäusematerial: Aluzink
- In beliebiger Position

| | Maßeinheit | KSB 200 K2 EC |
|---|---|---|
| Stutzengröße | mm | 200 |
| Phasen | - | 1 |
| Minimale Versorgungsspannung | V | 230 |
| Maximale Versorgungsspannung | V | 230 |
| Netzfrequenz | Hz | 50/60 |
| Nennleistung | W | 111 |
| Stromaufnahme | A | 0.88 |
| Maximaler Volumenstrom bei 50 Hz | m³/h | 740 |
| Drehzahl bei 50 Hz | - | 2400 |
| Schalldruckpegel LpA bei 3 m | dB(A) | 42 |
| Gewicht | kg | 20 |
| Maximale Fördermitteltemperatur | °C | 55 |
| Minimale Fördermitteltemperatur | °C | -25 |
| Schutzart | - | IPX4 |
| Motorschutzart | - | IP55 |
| Material des Laufrads | - | Plastik |

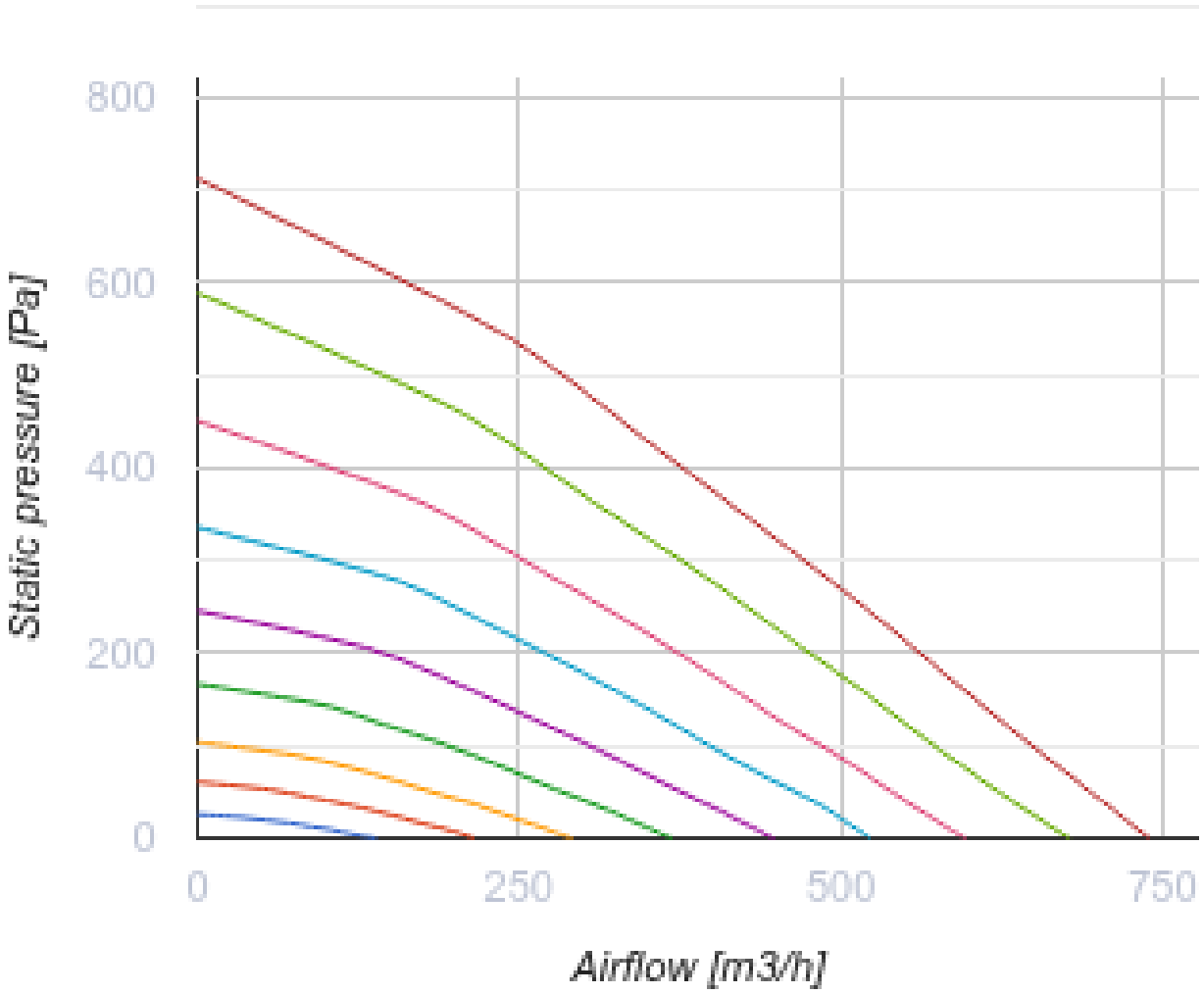
800
600
400
200
0
Static pressure [Pa]
0
250
500
750
Airflow [m3/h]

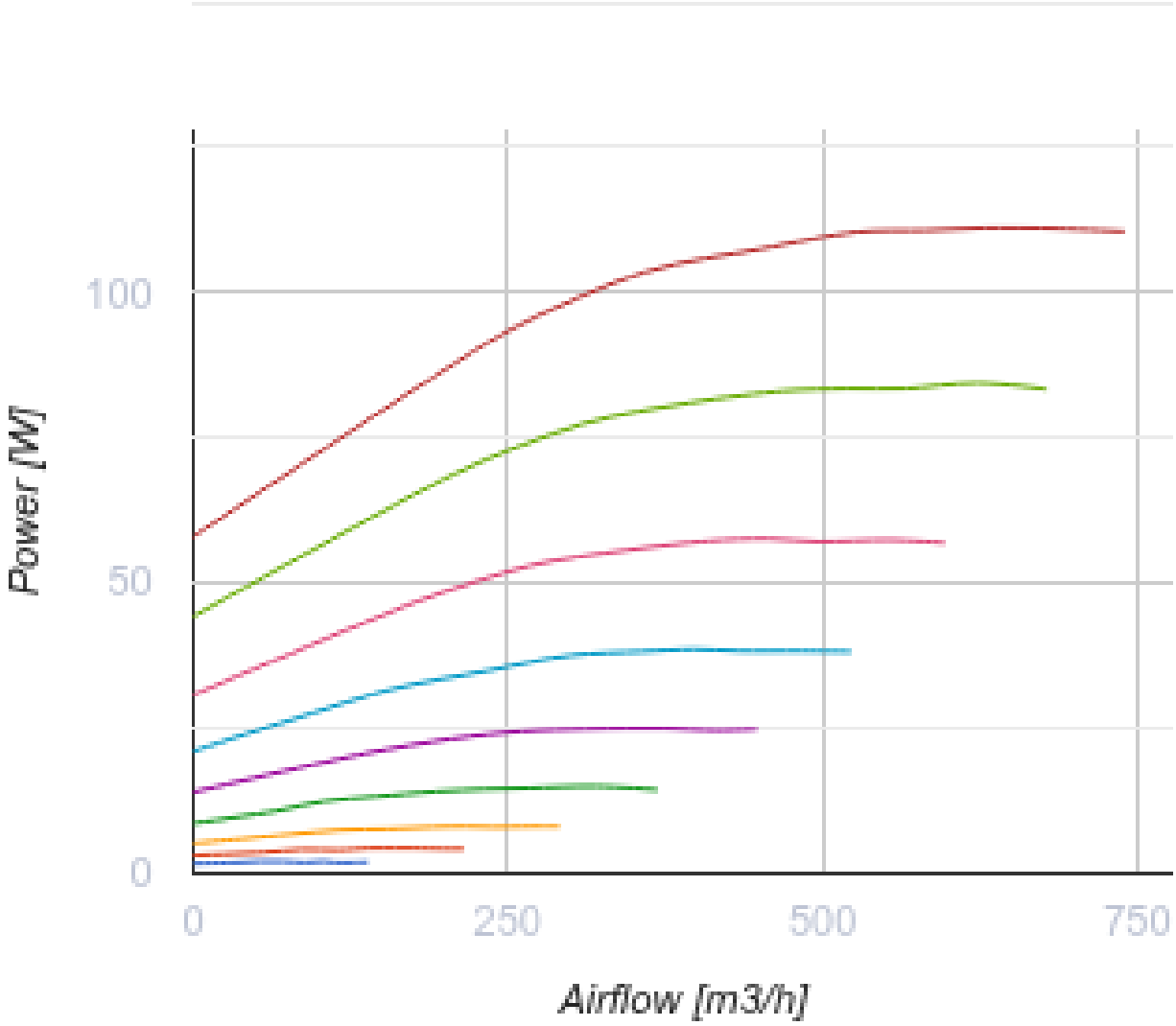


## Abmessungen

| ØD | B | B1 | B2 | H | L1 | L2 |
|---|---|---|---|---|---|---|
| 198 | 551 | 374 | 648 | 328 | 646 | 553 |

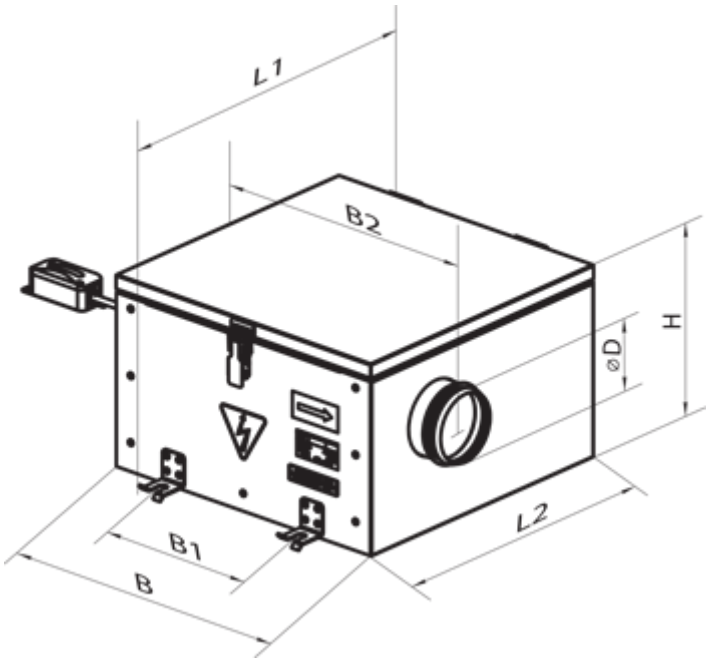


## Zubehör

### Für runde Kanäle

| Produktname | Foto | Beschreibung |
|---|---|---|
| SR 200/600 |  | Schalldämpfer aus verzinktem Stahl, gefüllt mit nicht brennbarem schallabsorbierendem Material |
| SR 200/900 |  | Schalldämpfer aus verzinktem Stahl, gefüllt mit nicht brennbarem schallabsorbierendem Material |
| SR 200/1200 |  | Schalldämpfer aus verzinktem Stahl, gefüllt mit nicht brennbarem schallabsorbierendem Material |

### Für runde Kanäle

| Produktname | Foto | Beschreibung |
|---|---|---|
| FB 200 |  | Panelfilter mit einem runden Querschnitt |
| FBK 200-4 | 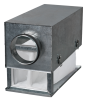 | Taschenfilter mit einem runden Querschnitt |
| FBK 200-5 |  | Taschenfilter mit einem runden Querschnitt |

| | | |
|---|---|---|
| FBK 200-7 |  | Taschenfilter mit einem runden Querschnitt |

### Für runde Kanäle

| Produktname | Foto | Beschreibung |
|---|---|---|
| KOM 200 |  | Rückschlagklappe mit federbelasteten Platten zur Absperrung des Luftstroms in runden Lüftungsrohren |
| KR 200 |  | Luftklappen zur Regelung des Luftstroms in runden Lüftungsrohren |

### Wasser-Heizelemente

| Produktname | Foto | Beschreibung |
|---|---|---|
| NKV 200-2 |  | Rohr-Warmwasser-Heizregister zur Heizung der Zuluft oder Luftvorwärmer für Lüftungsanlagen mit einem runden Querschnitt |
| NKV 200-4 |  | Rohr-Warmwasser-Heizregister zur Heizung der Zuluft oder Luftvorwärmer für Lüftungsanlagen mit einem runden Querschnitt |

### Elektrische Heizelemente

| Produktname | Foto | Beschreibung |
|---|---|---|
| NK 200-1,2-1 |  | Rohr-Elektro-Heizregister mit einem runden Querschnitt |
| NK 200-1,7-1 |  | Rohr-Elektro-Heizregister mit einem runden Querschnitt |
| NK 200-2,0-1 |  | Rohr-Elektro-Heizregister mit einem runden Querschnitt |
| NK 200-2,4-1 |  | Rohr-Elektro-Heizregister mit einem runden Querschnitt |
| NK 200-3,4-1 |  | Rohr-Elektro-Heizregister mit einem runden Querschnitt |

### EC-Motor Drehzahlregler

| Produktname | Foto | Beschreibung |
|---|---|---|

| | | |
|---|---|---|
| R-1/010 |  | EC-motor Drehzahlregler |