KSB 200 K2

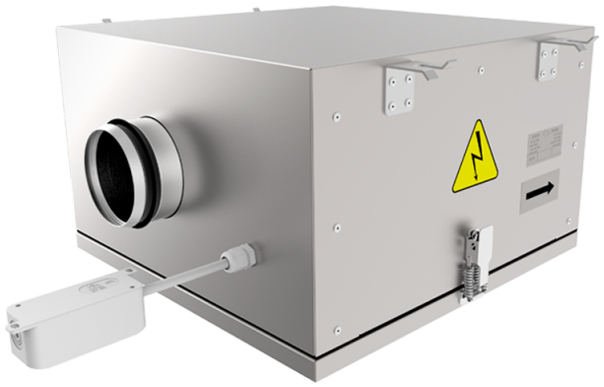

Radial-Rohrventilatoren mit rückwärts gekrümmten Schaufeln in einem Gehäuse mit verbesserter Schalldämmung

- Schalldruckpegel LpA bei 3 m: 42
- Schallgedämmtes Gehäuse
- Laufradtyp: Radiallaufrad mit rückwärts gekrümmten Schaufeln
- Gehäusematerial: Verzinkter Stahl
- In beliebiger Position

	Maßeinheit	KSB 200 K2
Stutzengröße	mm	200
Phasen	-	1
Maximale Versorgungsspannung	V	230
Minimale Versorgungsspannung	V	230
Netzfrequenz	Hz	50
Nennleistung	W	164
Stromaufnahme	A	0.71
Maximaler Volumenstrom bei 50 Hz	m³/h	770
Drehzahl bei 50 Hz	-	2580
Schalldruckpegel LpA bei 3 m	dB(A)	42
Gewicht	kg	22.6
Maximale Fördermitteltemperatur	°C	55
Minimale Fördermitteltemperatur	°C	-25
Schutzart	-	IPX4
Motorschutzart	-	IP44
Material des Laufrads	-	Plastik

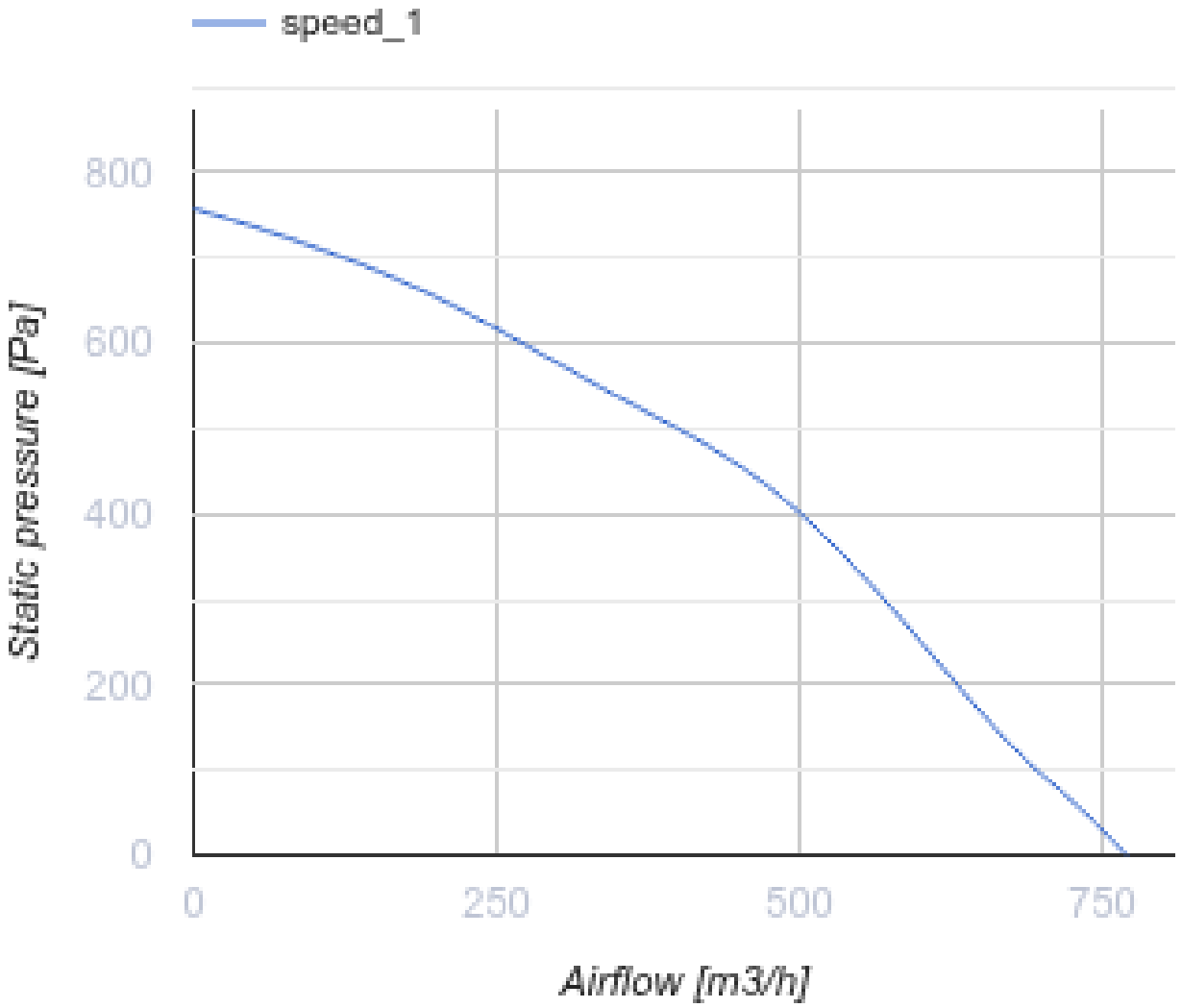
speed_1
800
600
400
200
0
Static pressure [Pa]
0
250
500
750
Airflow [m3/h]

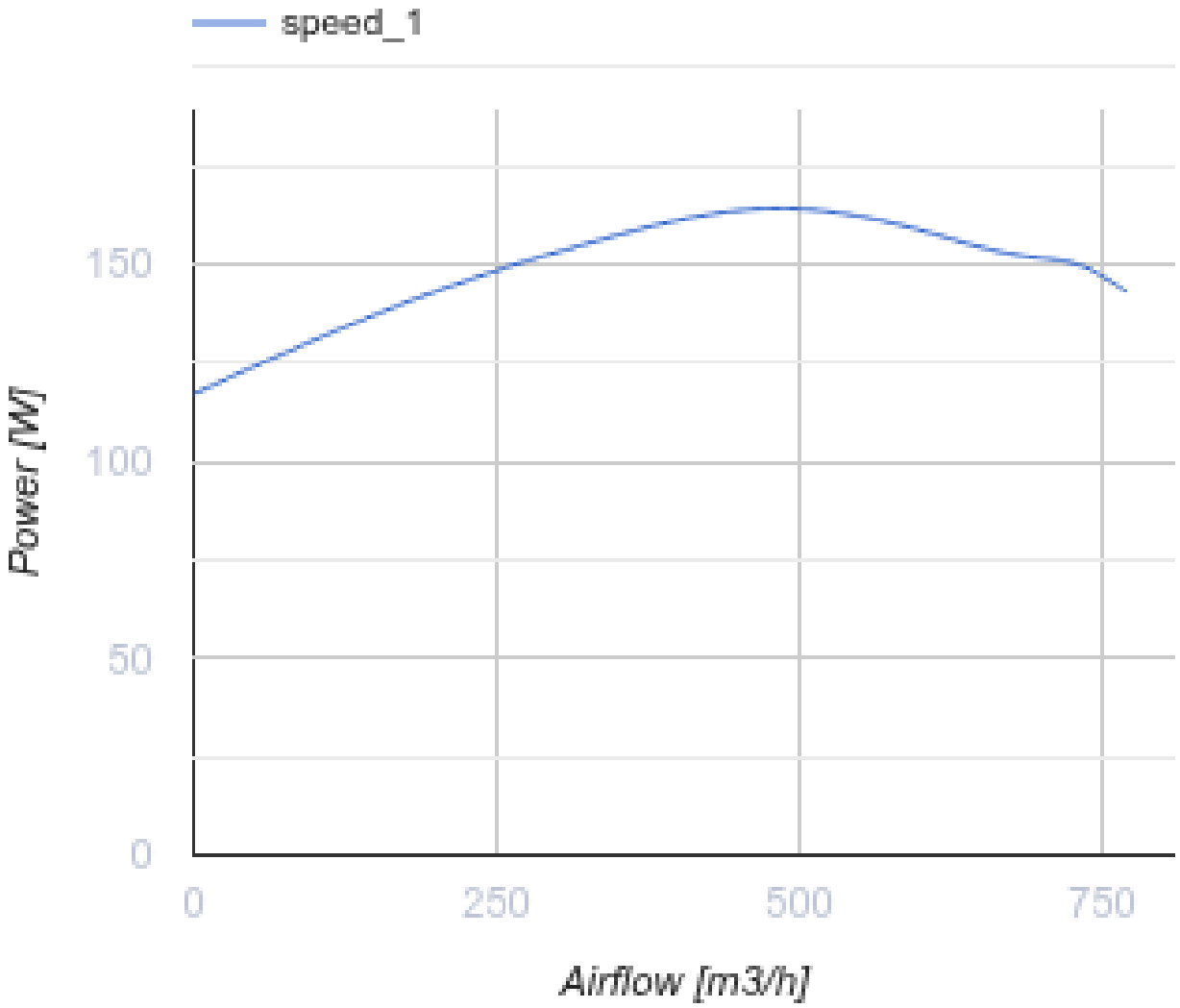

Abmessungen

ØD	B	B1	H	L	L1	L2
198	535	357.5	355	632	628	535

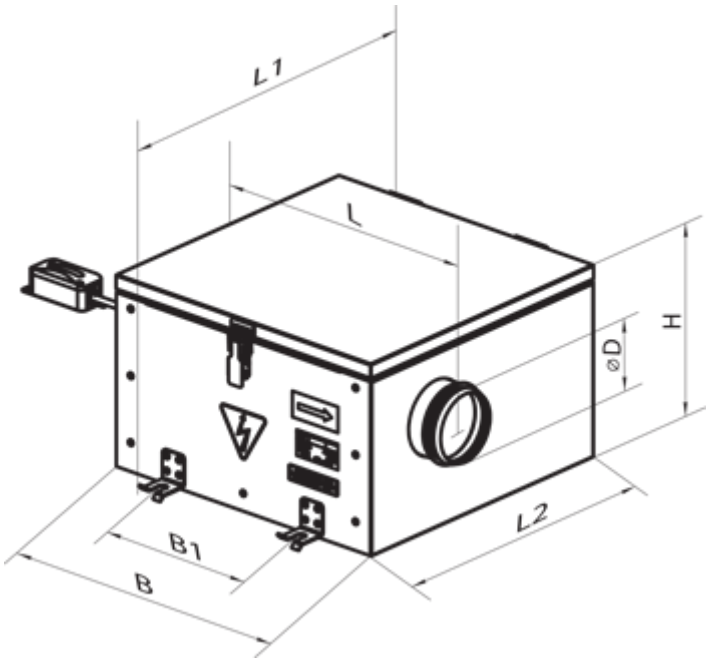

Zubehör

Für runde Kanäle

Produktname	Foto	Beschreibung
SR 200/600		Schalldämpfer aus verzinktem Stahl, gefüllt mit nicht brennbarem schallabsorbierendem Material
SR 200/900		Schalldämpfer aus verzinktem Stahl, gefüllt mit nicht brennbarem schallabsorbierendem Material
SR 200/1200		Schalldämpfer aus verzinktem Stahl, gefüllt mit nicht brennbarem schallabsorbierendem Material

Für runde Kanäle

Produktname	Foto	Beschreibung
FB 200		Panelfilter mit einem runden Querschnitt
FBK 200-4		Taschenfilter mit einem runden Querschnitt
FBK 200-5		Taschenfilter mit einem runden Querschnitt

FBK 200-7		Taschenfilter mit einem runden Querschnitt

Für runde Kanäle

Produktname	Foto	Beschreibung
KOM 200		Rückschlagklappe mit federbelasteten Platten zur Absperrung des Luftstroms in runden Lüftungsrohren
KR 200		Luftklappen zur Regelung des Luftstroms in runden Lüftungsrohren

Wasser-Heizelemente

Produktname	Foto	Beschreibung
NKV 200-2		Rohr-Warmwasser-Heizregister zur Heizung der Zuluft oder Luftvorwärmer für Lüftungsanlagen mit einem runden Querschnitt
NKV 200-4		Rohr-Warmwasser-Heizregister zur Heizung der Zuluft oder Luftvorwärmer für Lüftungsanlagen mit einem runden Querschnitt

Elektrische Heizelemente

Produktname	Foto	Beschreibung
NK 200-1,2-1		Rohr-Elektro-Heizregister mit einem runden Querschnitt
NK 200-1,7-1		Rohr-Elektro-Heizregister mit einem runden Querschnitt
NK 200-2,0-1		Rohr-Elektro-Heizregister mit einem runden Querschnitt
NK 200-2,4-1		Rohr-Elektro-Heizregister mit einem runden Querschnitt
NK 200-3,4-1		Rohr-Elektro-Heizregister mit einem runden Querschnitt

Trafo-Drehzahlregler

Produktname	Foto	Beschreibung
RSA5E-3,5-T		Drehzahlregelung von Einphasen-Ventilatoren durch eine stufenweise Drehzahlregelung der Elektromotoren

RSA5E-5,0-T		Drehzahlregelung von Einphasen-Ventilatoren durch eine stufenweise Drehzahlregelung der Elektromotoren
RSA5E-7,5-T		Drehzahlregelung von Einphasen-Ventilatoren durch eine stufenweise Drehzahlregelung der Elektromotoren

Ecodesign

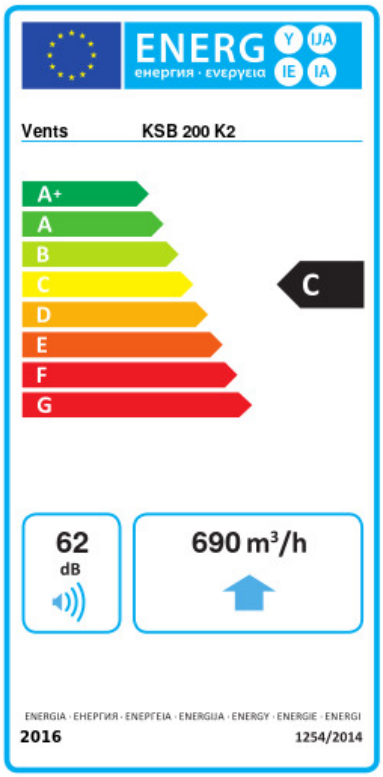

Warenzeichen	Vents					
Modell	KSB 200 K2					
Spezifischer Energieverbrauch (SEV) (kWh/(m²/a))	Kalt		Durchschnittlich		Warm	
	-50.9	A+	-23.8	C	-8.3	F
Typ des Lüftungsgeräts	Unidirektional					
Antriebsart	Drehzahlregelung					
Typ des Wärmerückgewinnungssystems	Nicht vorhanden					
Maximaler Luftvolumenstrom (m³/h)	690					
Elektrische Eingangsleistung (W)	152					
Referenzvolumenstrom (m³/s)	0.134					
Referenzdruckdifferenz (Pa)	50					
Spezifische Leistungsaufnahme (SPI) (W/(m³/h))	0.34					
Steuerungstypologie	Örtliche Bedarfssteuerung					
Maximale externe Leckagerate (%)	2.7					
Schallleistungspegel (dB(A))	62					
Anlagentyp	RVU UVU					
Jährlicher Stromverbrauch (JSV) (kWh/a)	Kalt		Durchschnittlich		Warm	
	180		180		180	
Jährliche Einsparung an Heizenergie (JEH) (kWh/a)	Kalt		Durchschnittlich		Warm	
	5536		2830		1280	