KSB 200 S

Radiale Rohrventilatoren mit wärmeund schallisoliertem Gehäuse

- Max. Förderleistung: 950
- Schalldruckpegel LpA @ 3 m: 41
- Schalldämmung
- Motortyp: AC
- Laufradtyp: Centrifugal backward curved blades
- Gehäusematerial: Galvanized steel
- In jeder Position

	Maßeinheit	KSB 200 S
Luftkanalgröße	mm	200
Speed	-	1
Versorgungsspannung min	V	220
Versorgungsspannung max	V	240
Frequenz der Netzversorgung	Hz	50/60
Leistung	W	195
Stromaufnahme	A	0.85
Max. Förderleistung	m^3/h	950
Schalldruckpegel LpA @ 3 m	dB(A)	41
Gewicht	kg	12
Fördermitteltemperatur max	°C	45
Fördermitteltemperatur min	°C	-25
Schutzart	-	IPX4

Abmessungen

ØD	B	B1	H	L	L1	L2
199	432	368	287	588	506	480

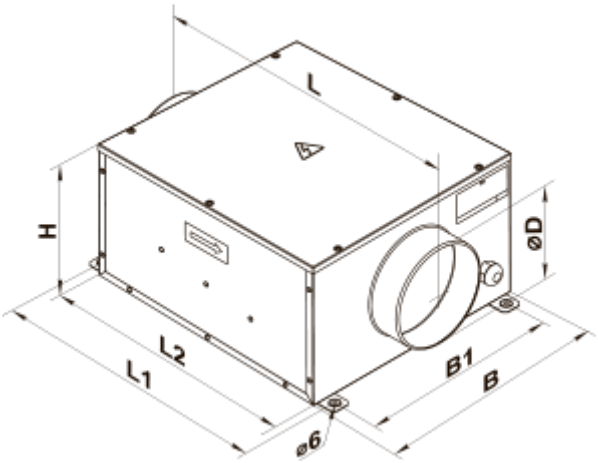
L
H
øD
L2
L1
B1
B
ø6