# KSB 200



Radial-Rohrventilatoren mit rückwärts gekrümmten Schaufeln im schallgedämmten Gehäusen

• Schalldruckpegel LpA bei 3 m: 38
• Schallgedämmtes Gehäuse
• Laufradtyp: Radiallaufrad mit rückwärts gekrümmten Schaufeln
• Gehäusematerial: Verzinkter Stahl
• In beliebiger Position

| | Maßeinheit | KSB 200 |
|---|---|---|
| Stutzengröße | mm | 200 |
| Phasen | - | 1 |
| Minimale Versorgungsspannung | V | 220 |
| Maximale Versorgungsspannung | V | 240 |
| Netzfrequenz | Hz | 50/60 |
| Nennleistung | W | 103 |
| Stromaufnahme | A | 0.45 |
| Maximaler Volumenstrom bei 50 Hz | m³/h | 730 |
| Drehzahl bei 50 Hz | - | 2550 |
| Schalldruckpegel LpA bei 3 m | dB(A) | 38 |
| Gewicht | kg | 10 |
| Maximale Fördermitteltemperatur | °C | 50 |
| Minimale Fördermitteltemperatur | °C | -25 |
| Schutzart | - | IPX4 |
| Material des Laufrads | - | Plastik |

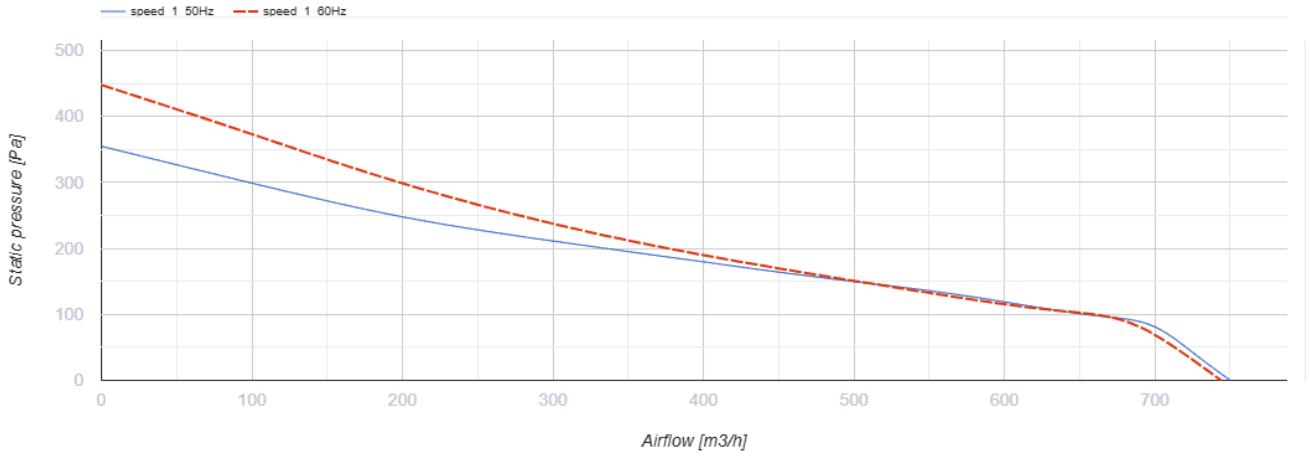


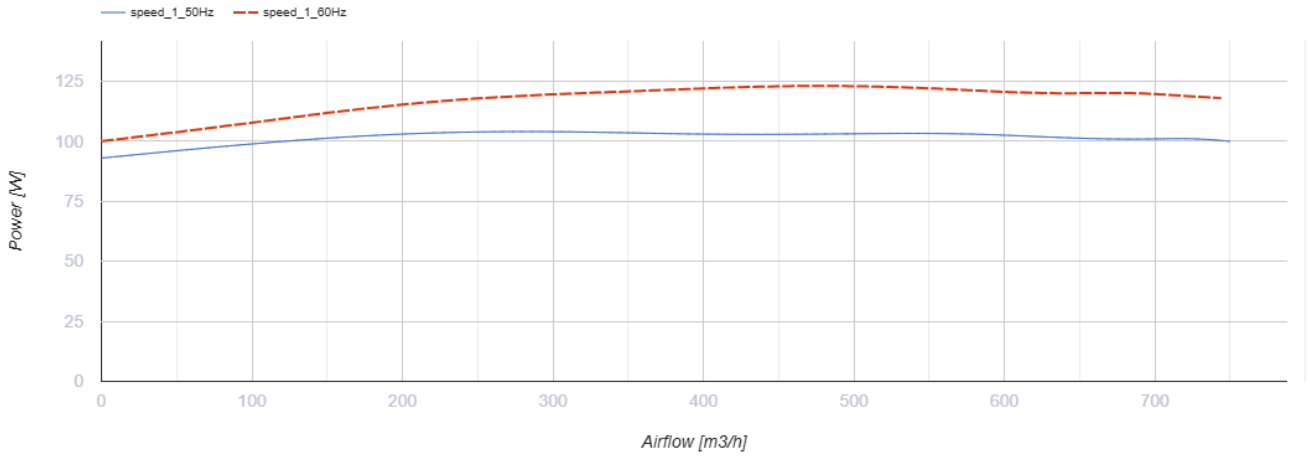


## Abmessungen

| ØD | B | B1 | H | L | L1 | L2 |
|---|---|---|---|---|---|---|
| 199 | 432 | 368 | 287 | 588 | 506 | 480 |

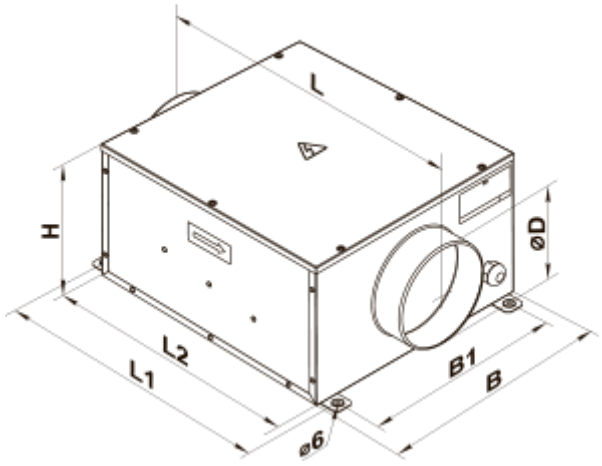

## Ecodesign

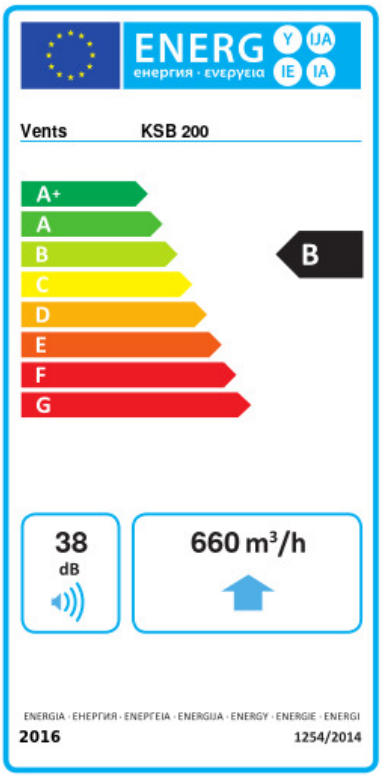


| Warenzeichen | Vents | | | | | |
|---|---|---|---|---|---|---|
| Modell | KSB 200 | | | | | |
| Spezifischer Energieverbrauch (SEV) (kWh/(m²/a)) | Kalt | | Durchschnittlich | | Warm | |
| | -53.1 | A+ | -26 | B | -10.5 | E |
| Typ des Lüftungsgeräts | Unidirektional | | | | | |
| Antriebsart | Mehrstufig | | | | | |
| Typ des Wärmerückgewinnungssystems | Nicht vorhanden | | | | | |
| Maximaler Luftvolumenstrom (m³/h) | 660 | | | | | |
| Elektrische Eingangsleistung (W) | 103 | | | | | |
| Referenzvolumenstrom (m³/s) | 0.128 | | | | | |
| Referenzdruckdifferenz (Pa) | 50 | | | | | |
| Spezifische Leistungsaufnahme (SPI) (W/(m³/h)) | 0.123 | | | | | |
| Steuerungstypologie | Örtliche Bedarfssteuerung | | | | | |
| Maximale externe Leckagerate (%) | 2.7 | | | | | |
| Anlagentyp | RVU UVU | | | | | |
| Schallleistungspegel (dB(A)) | 38 | | | | | |
| Jährlicher Stromverbrauch (JSV) (kWh/a) | Kalt | | Durchschnittlich | | Warm | |
| | 92 | | 92 | | 92 | |
| Jährliche Einsparung an Heizenergie (JEH) (kWh/a) | Kalt | | Durchschnittlich | | Warm | |
| | 5536 | | 2830 | | 1280 | |