KSB 250 EC

Radiale Rohrventilatoren in Schalldämmgehäuse

- Max. Förderleistung: 1145
- Schalldruckpegel LpA @ 3 m: 40
- Schalldämmung
- Motortyp: EC
- Laufradtyp: Centrifugal backward curved blades
- Gehäusematerial: Galvanized steel
- In jeder Position

	Maßeinheit	KSB 250 EC
Luftkanalgröße	mm	250
Speed	-	1
Versorgungsspannung min	V	230
Versorgungsspannung max	V	230
Frequenz der Netzversorgung	Hz	50/60
Leistung	W	163.7
Stromaufnahme	A	1.34
Max. Förderleistung	m^3/h	1145
Schalldruckpegel LpA @ 3 m	dB(A)	40
Fördermitteltemperatur max	°C	60
Fördermitteltemperatur min	°C	-25
Schutzart	-	IPX4

Abmessungen

ØD	L	B	H	L1	B1	L2	B2
249	435	485	295	490	590	368	506

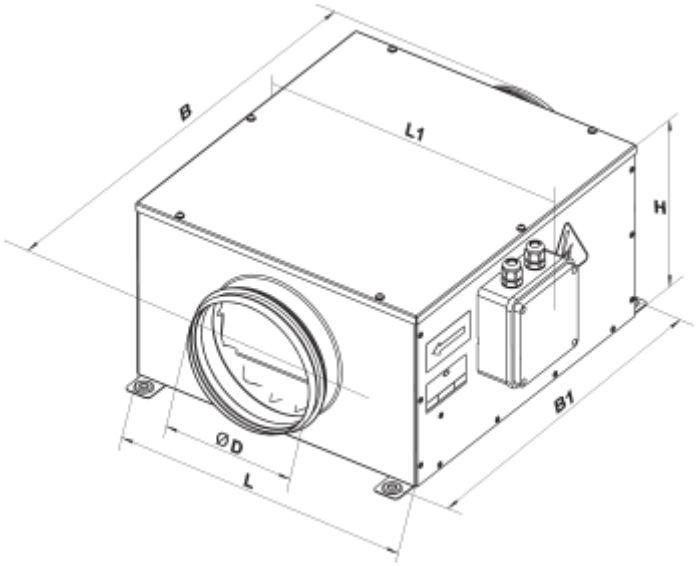
B
L1
H
B1
ØD
L