KSB 250 K2 EC

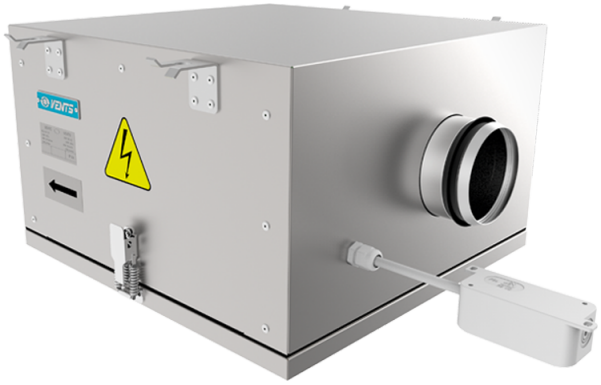

Kanal-Radialventilatoren im schall- und geräuschisolierten Gehäuse

- Max. Förderleistung: 1099
- Schalldruckpegel LpA @ 3 m: 45
- Schalldämmung
- Motortyp: EC
- Laufradtyp: Centrifugal backward curved blades
- Gehäusematerial: Aluzinc
- In jeder Position

	Maßeinheit	KSB 250 K2 EC
Luftkanalgröße	mm	250
Speed	-	1
Versorgungsspannung min	V	230
Versorgungsspannung max	V	230
Frequenz der Netzversorgung	Hz	50/60
Leistung	W	164
Stromaufnahme	A	1.32
Max. Förderleistung	m^3/h	1099
Schalldruckpegel LpA @ 3 m	dB(A)	45
Gewicht	kg	27
Fördermitteltemperatur max	°C	55
Fördermitteltemperatur min	°C	-25
Schutzart	-	IPX4

Abmessungen

ØD	B	B1	B2	H	L1	L2
248	665	487	762	371	709	616

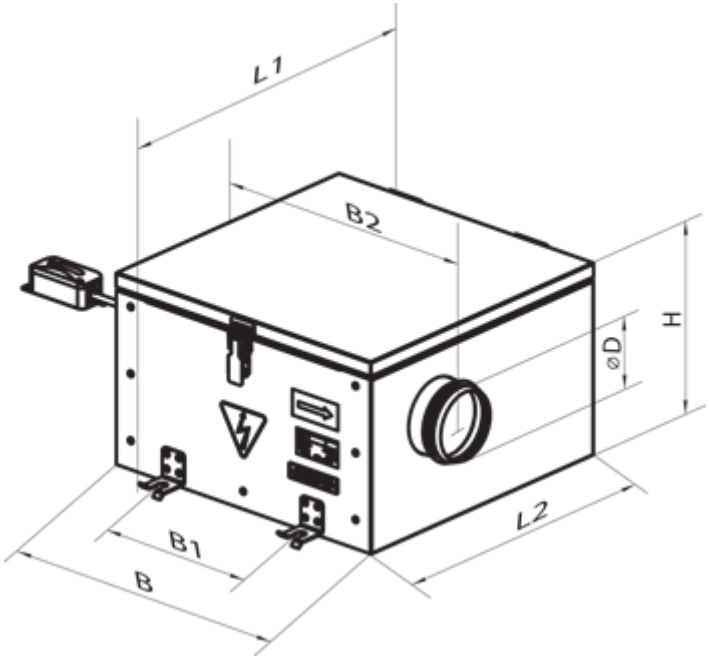
L1
B2
H
ØD
L2
B1
B