KSB 250



Radial-Rohrventilatoren mit rückwärts gekrümmten Schaufeln im schallgedämmten Gehäusen

• Schalldruckpegel LpA bei 3 m: 41
• Schallgedämmtes Gehäuse
• Laufradtyp: Radiallaufrad mit rückwärts gekrümmten Schaufeln
• Gehäusematerial: Verzinkter Stahl
• In beliebiger Position

	Maßeinheit	KSB 250
Stutzengröße	mm	250
Phasen	-	1
Minimale Versorgungsspannung	V	220
Maximale Versorgungsspannung	V	240
Netzfrequenz	Hz	50/60
Nennleistung	W	198
Stromaufnahme	A	0.87
Maximaler Volumenstrom bei 50 Hz	m³/h	1300
Drehzahl bei 50 Hz	-	2420
Schalldruckpegel LpA bei 3 m	dB(A)	41
Gewicht	kg	12.5
Maximale Fördermitteltemperatur	°C	50
Minimale Fördermitteltemperatur	°C	-25
Schutzart	-	IPX4
Material des Laufrads	-	Plastik

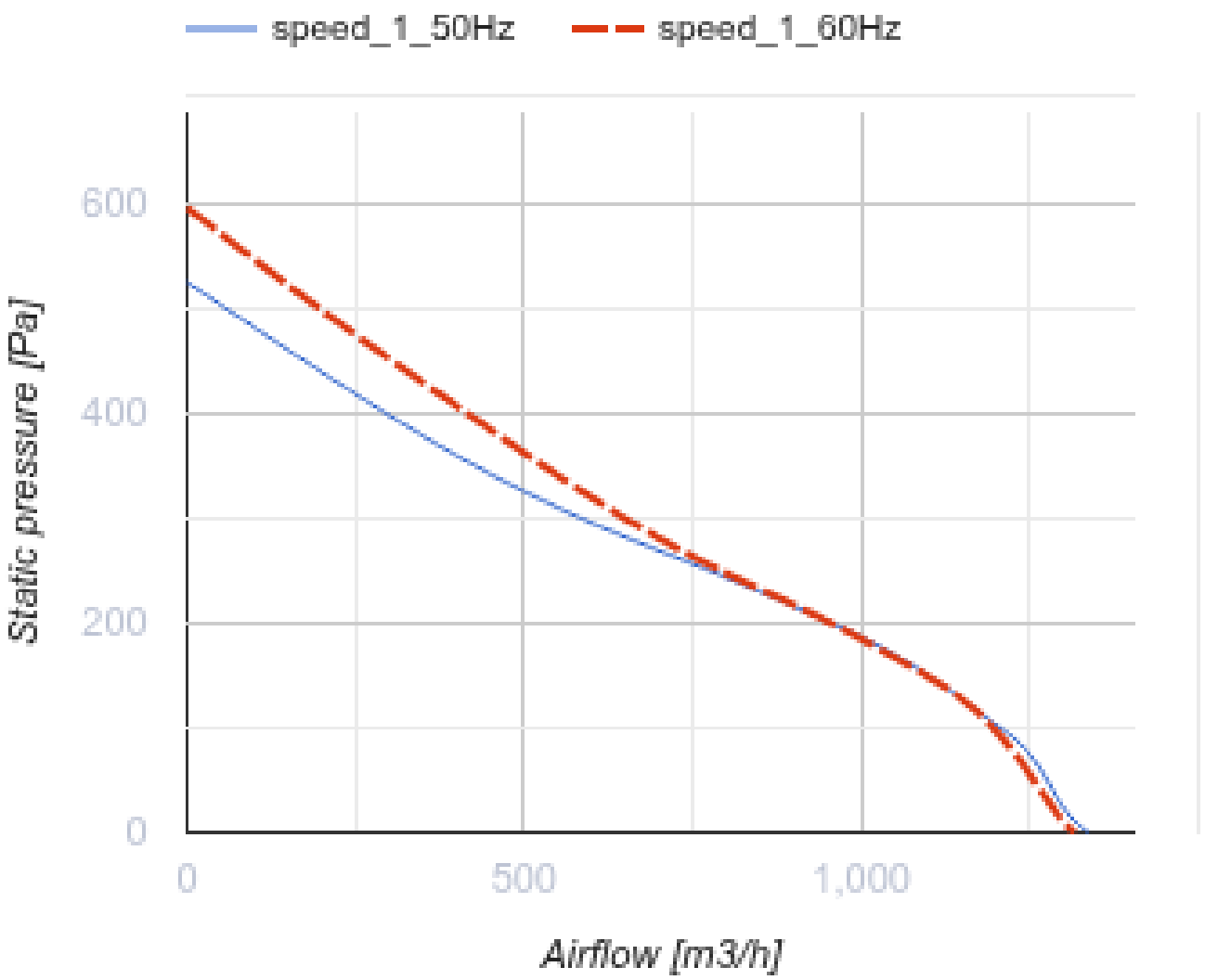
speed_1_50Hz
speed_1_60Hz
600
400
200
0
Static pressure [Pa]
0
500
1,000
Airflow [m3/h]

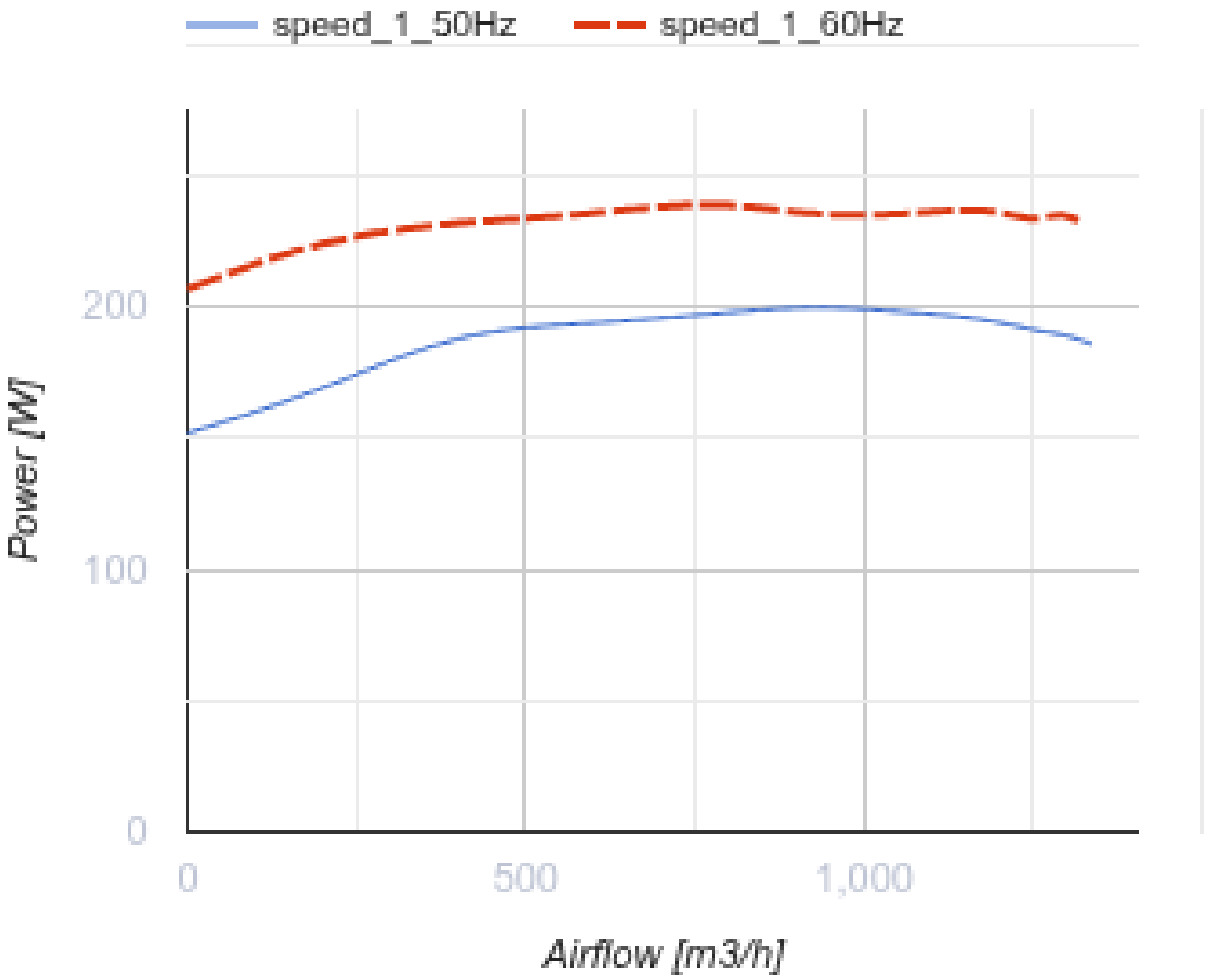

Abmessungen

ØD	B	B1	H	L	L1	L2
249	432	368	287	588	506	480

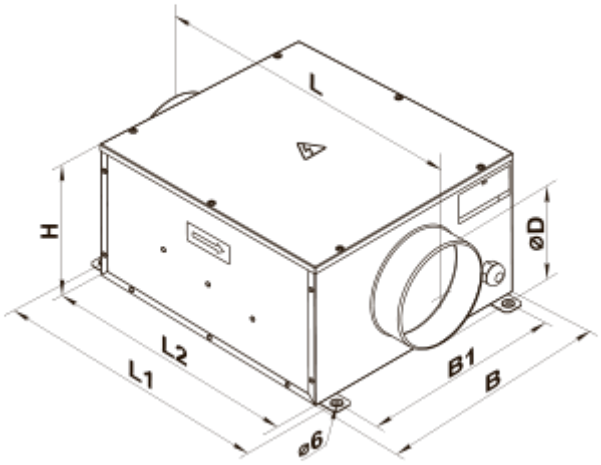
L
H
ØD
L2
L1
B1
B
ø6

Ecodesign

Warenzeichen	Vents
Modell	KSB 250
Antriebsart	Externer MSD oder VSD
Typ des Wärmerückgewinnungssystems	Nicht vorhanden
Statischer Druck bei Nennvolumenstrom (Pa)	258
Maximale externe Leckagerate (%)	2.7
Statische Effizienz (%)	27.5
Anlagentyp	NRVU UVU
Effektive Eingangsleistung (kW)	0.196
Schallleistungspegel (dB(A))	61