KSB 315 EC



Radial-Rohrventilatoren mit rückwärts gekrümmten Schaufeln in schallgedämmten Gehäusen mit EC-Motoren

- Schalldruckpegel LpA bei 3 m: 42
- Schallgedämmtes Gehäuse
- Laufradtyp: Radiallaufrad mit rückwärts gekrümmten Schaufeln
- Gehäusematerial: Verzinkter Stahl
- In beliebiger Position

	Maßeinheit	KSB 315 EC
Stutzengröße	mm	315
Phasen	-	1
Minimale Versorgungsspannung	V	230
Maximale Versorgungsspannung	V	230
Netzfrequenz	Hz	50/60
Nennleistung	W	164.3
Stromaufnahme	A	1.35
Maximaler Volumenstrom bei 50 Hz	m³/h	1260
Drehzahl bei 50 Hz	-	2620
Schalldruckpegel LpA bei 3 m	dB(A)	42
Maximale Fördermitteltemperatur	°C	60
Minimale Fördermitteltemperatur	°C	-25
Schutzart	-	IPX4
Motorschutzart	-	IP55
Material des Laufrads	-	Plastik

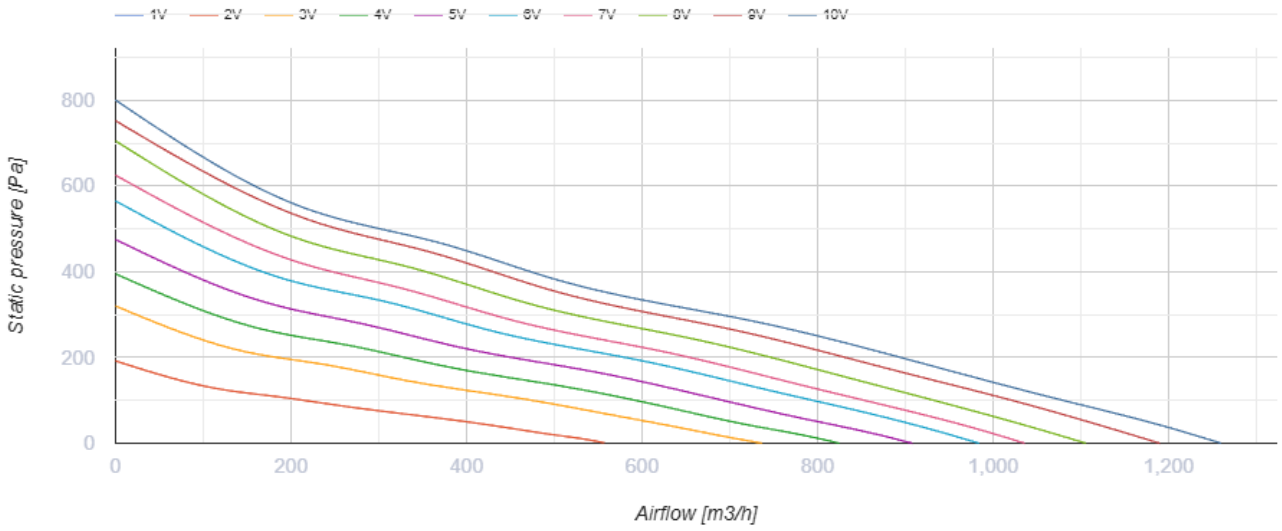

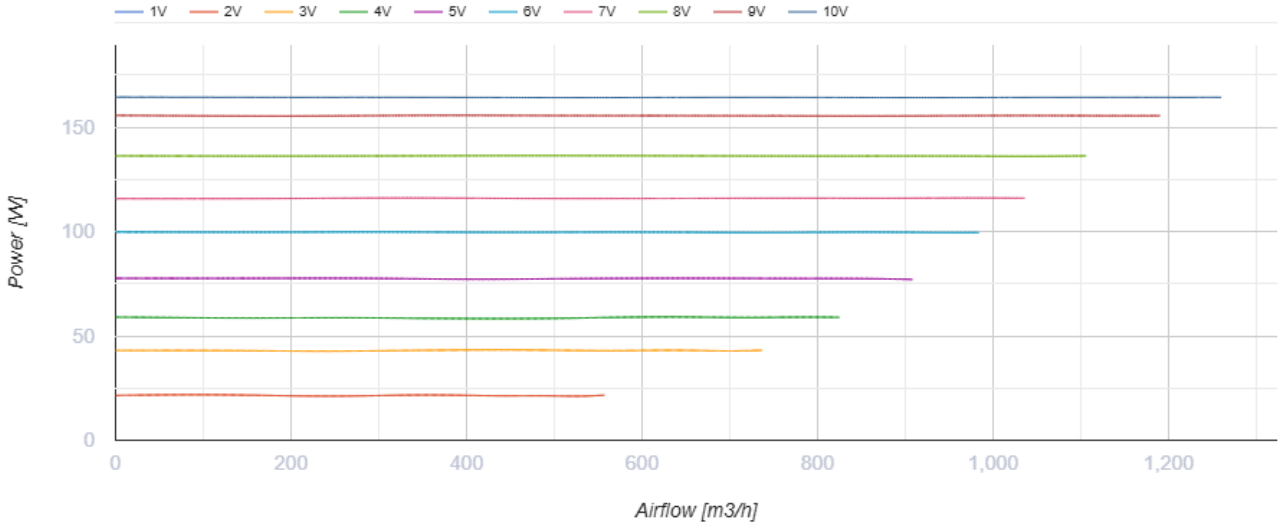

Abmessungen

ØD	L	B	H	L1	B1	L2	B2
314	505	545	405	560	650	438	566

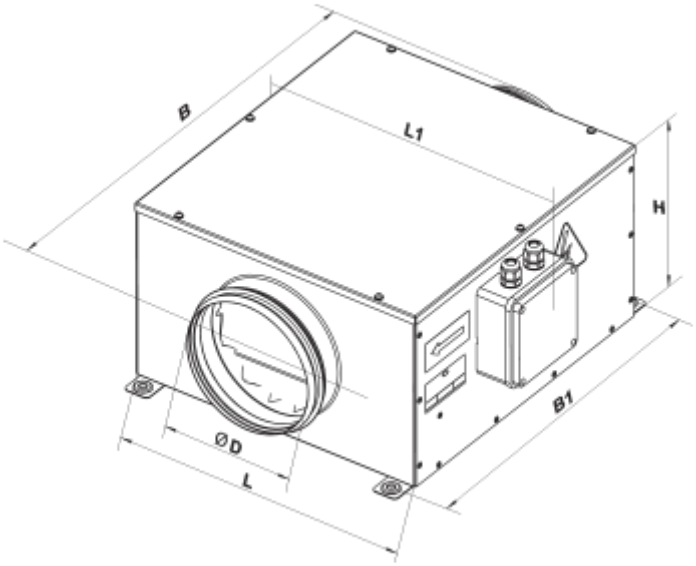
B
L1
H
B1
ØD
L

Ecodesign

Warenzeichen	Vents
Modell	KSB 315 EC
Antriebsart	Integrierter VSD
Typ des Wärmerückgewinnungssystems	Nicht vorhanden
Statischer Druck bei Nennvolumenstrom (Pa)	285
Maximale externe Leckagerate (%)	2.7
Statische Effizienz (%)	40.8
Anlagentyp	NRVU UVU
Effektive Eingangsleistung (kW)	0.164
Schallleistungspegel (dB(A))	62