KSB 315



Radial-Rohrventilatoren mit rückwärts gekrümmten Schaufeln im schallgedämmten Gehäusen

• Schalldruckpegel LpA bei 3 m: 43
• Schallgedämmtes Gehäuse
• Laufradtyp: Radiallaufrad mit rückwärts gekrümmten Schaufeln
• Gehäusematerial: Verzinkter Stahl
• In beliebiger Position

	Maßeinheit	KSB 315
Stutzengröße	mm	315
Phasen	-	1
Minimale Versorgungsspannung	V	220
Maximale Versorgungsspannung	V	240
Netzfrequenz	Hz	50/60
Nennleistung	W	322
Stromaufnahme	A	1.4
Maximaler Volumenstrom bei 50 Hz	m³/h	2150
Drehzahl bei 50 Hz	-	2670
Schalldruckpegel LpA bei 3 m	dB(A)	43
Gewicht	kg	15.5
Maximale Fördermitteltemperatur	°C	45
Minimale Fördermitteltemperatur	°C	-25
Schutzart	-	IPX4
Material des Laufrads	-	Plastik

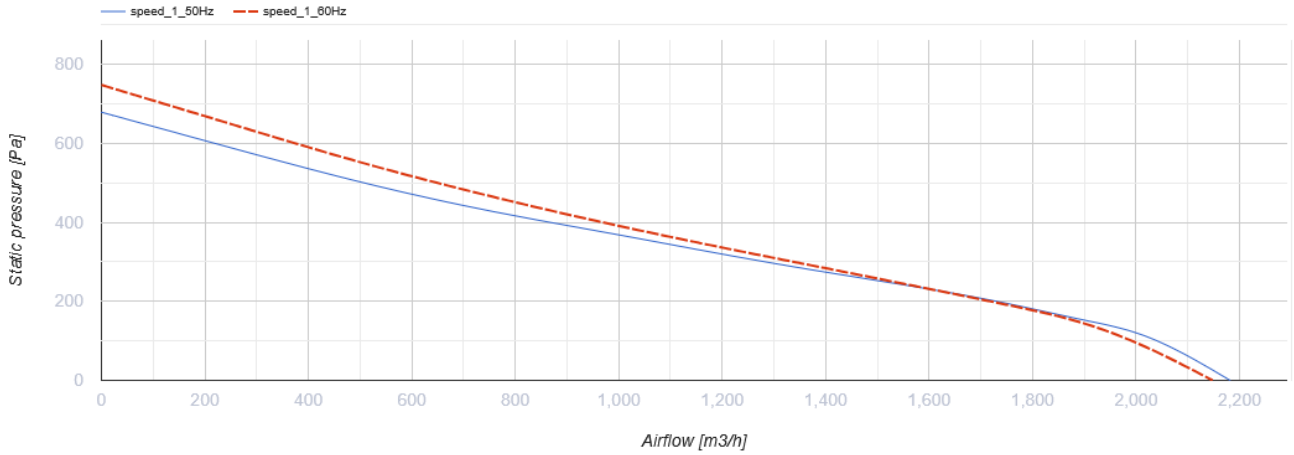

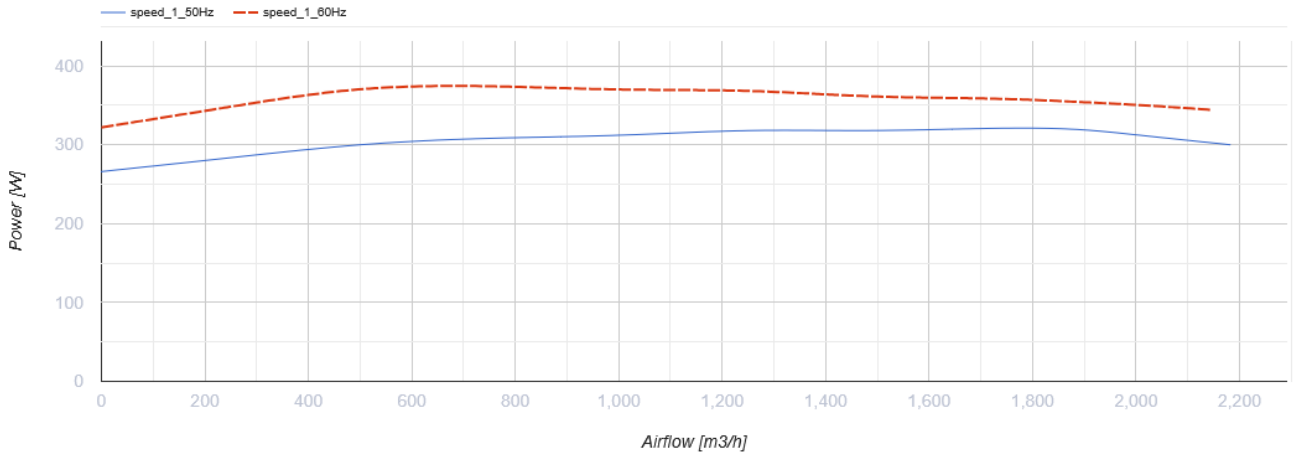

Abmessungen

ØD	B	B1	H	L	L1	L2
314	502	438	397	648	566	540

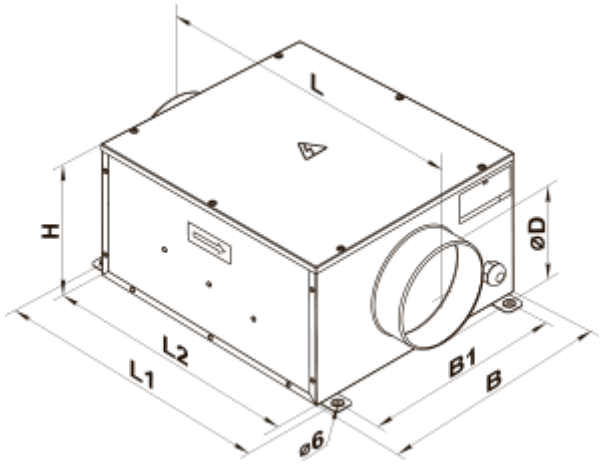

Ecodesign

Warenzeichen	Vents
Modell	KSB 315
Antriebsart	Externer MSD oder VSD
Typ des Wärmerückgewinnungssystems	Nicht vorhanden
Statischer Druck bei Nennvolumenstrom (Pa)	291
Maximale externe Leckagerate (%)	2.7
Statische Effizienz (%)	34.1
Anlagentyp	NRVU UVU
Effektive Eingangsleistung (kW)	0.32
Schallleistungspegel (dB(A))	63