KSB 400 K2 EC

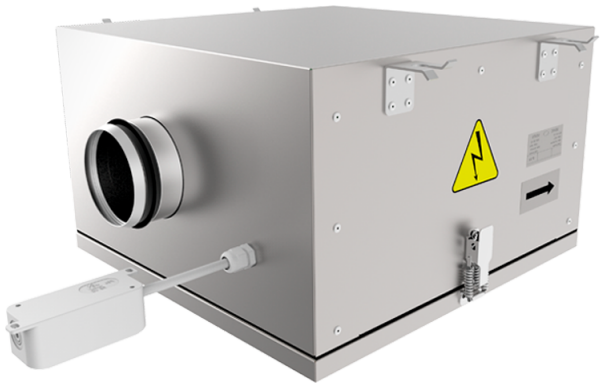

Radial-Rohrventilatoren mit rückwärts gekrümmten Schaufeln in Gehäusen mit verbesserter Schalldämmung mit EC-Motoren

- Schalldruckpegel LpA bei 3 m: 51
- Schallgedämmtes Gehäuse
- Laufradtyp: Radiallaufrad mit rückwärts gekrümmten Schaufeln
- Gehäusematerial: Aluzink
- In beliebiger Position

	Maßeinheit	KSB 400 K2 EC
Stutzengröße	mm	400
Phasen	-	1
Minimale Versorgungsspannung	V	230
Maximale Versorgungsspannung	V	230
Netzfrequenz	Hz	50/60
Nennleistung	W	513
Stromaufnahme	A	2.25
Maximaler Volumenstrom bei 50 Hz	m³/h	3633
Drehzahl bei 50 Hz	-	2360
Schalldruckpegel LpA bei 3 m	dB(A)	51
Gewicht	kg	47
Maximale Fördermitteltemperatur	°C	55
Minimale Fördermitteltemperatur	°C	-25
Schutzart	-	IPX4
Motorschutzart	-	IP54
Material des Laufrads	-	Plastik

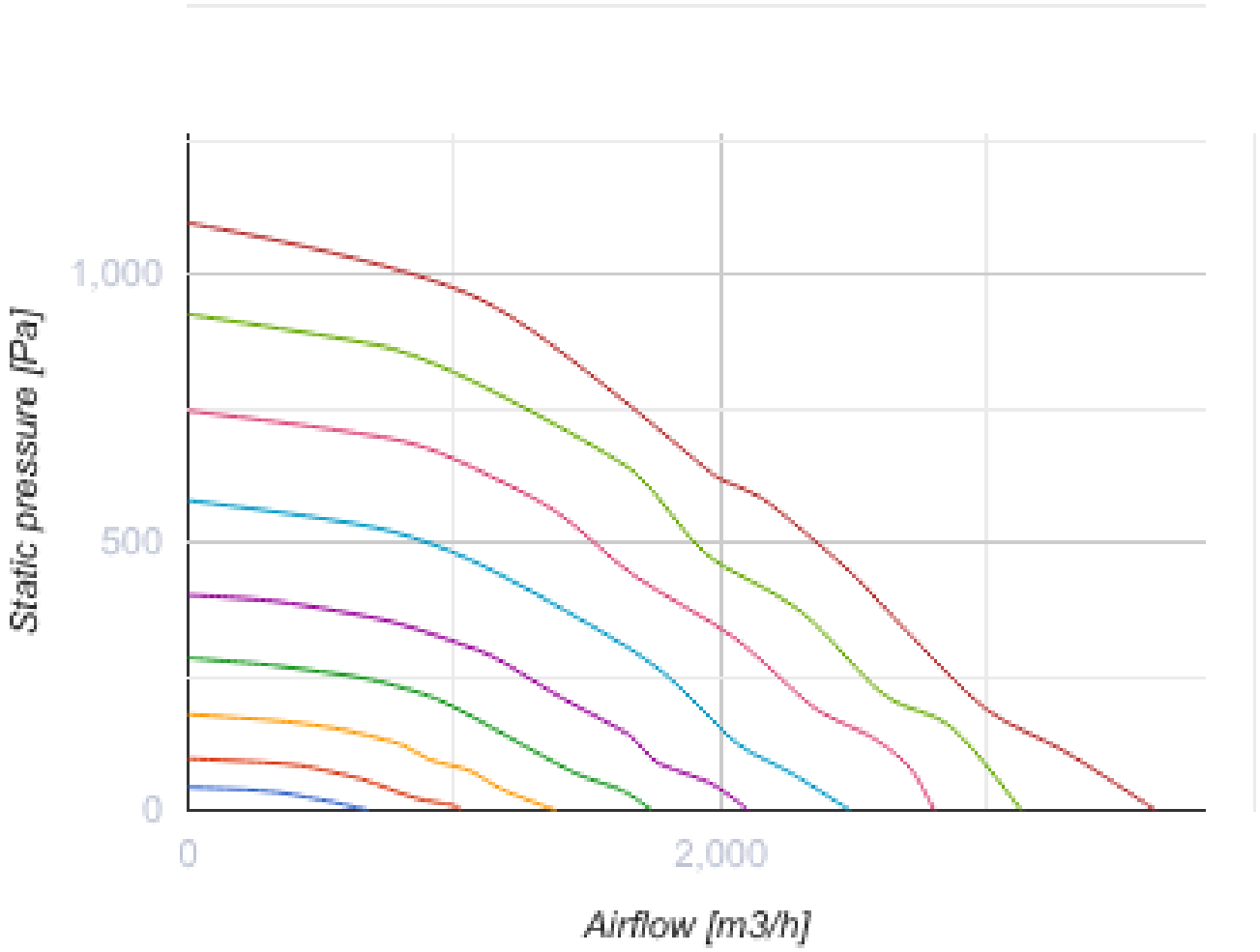
Static pressure [Pa]
1,000
500
0
0
2,000
Airflow [m3/h]

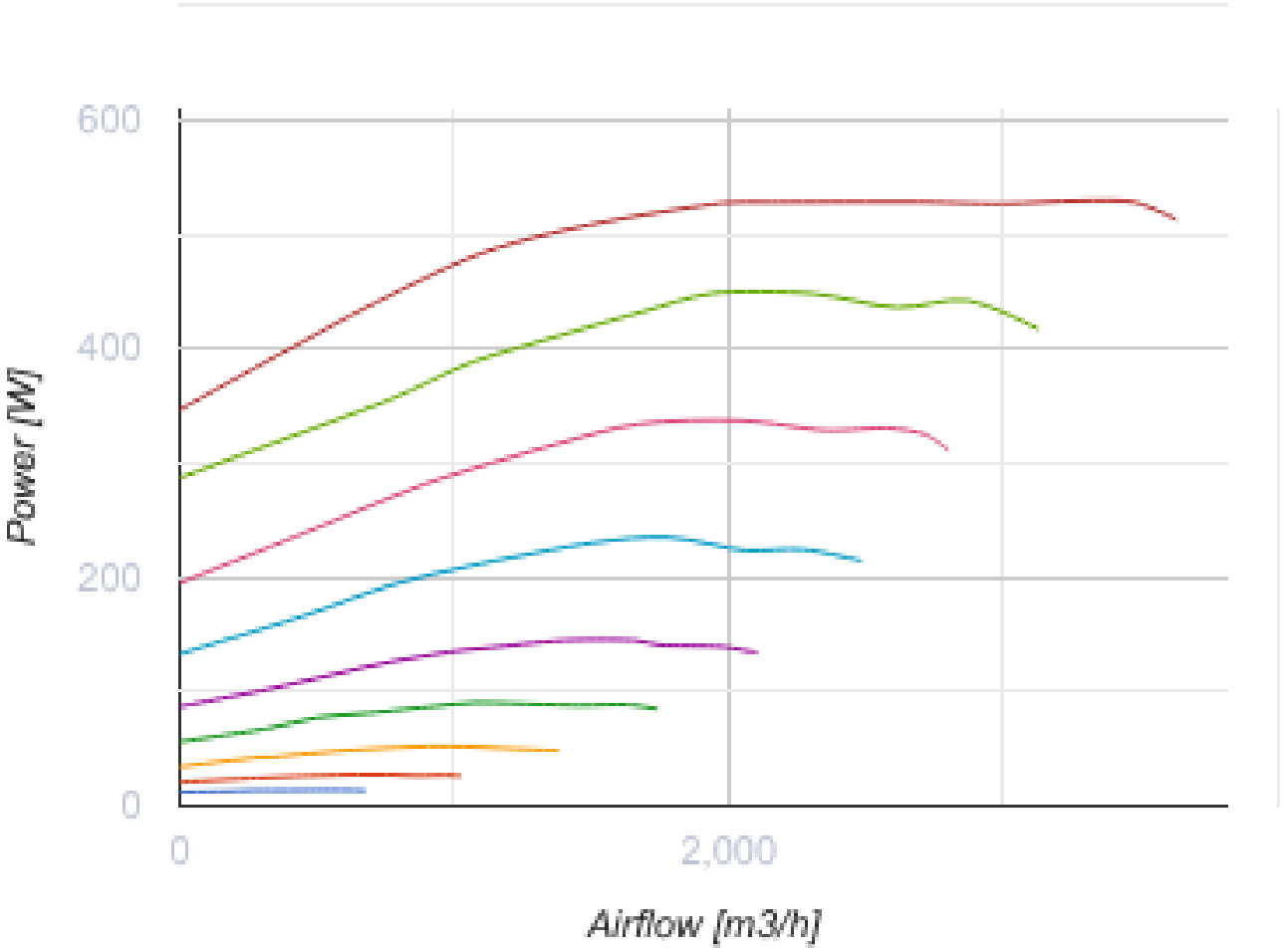

Abmessungen

ØD	B	B1	B2	H	L1	L2
399	807	600	904	505	818	737

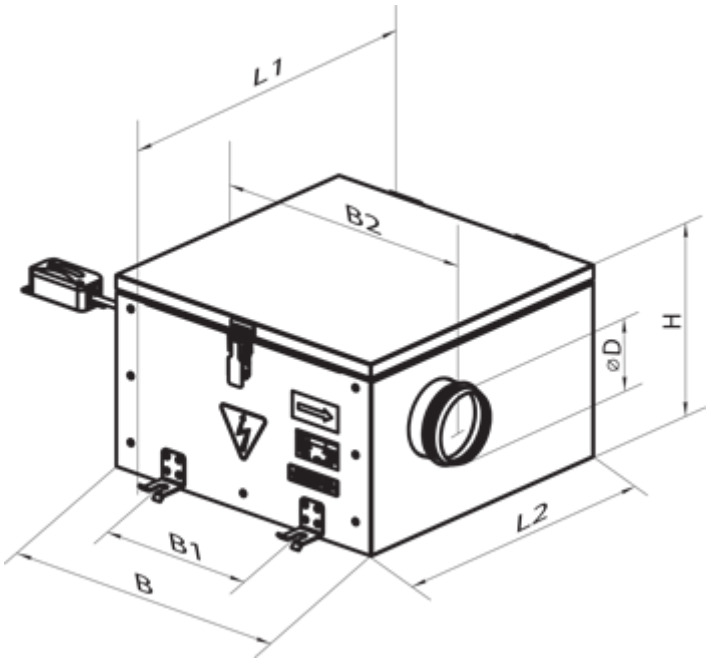

Zubehör

Für runde Kanäle

Produktname	Foto	Beschreibung
SR 400/900		Schalldämpfer aus verzinktem Stahl, gefüllt mit nicht brennbarem schallabsorbierendem Material
SR 400/1200		Schalldämpfer aus verzinktem Stahl, gefüllt mit nicht brennbarem schallabsorbierendem Material

Für runde Kanäle

Produktname	Foto	Beschreibung
KR 400		Luftklappen zur Regelung des Luftstroms in runden Lüftungsrohren

EC-Motor Drehzahlregler

Produktname	Foto	Beschreibung
R-1/010		EC-motor Drehzahlregler