KSB 400 K2 EC

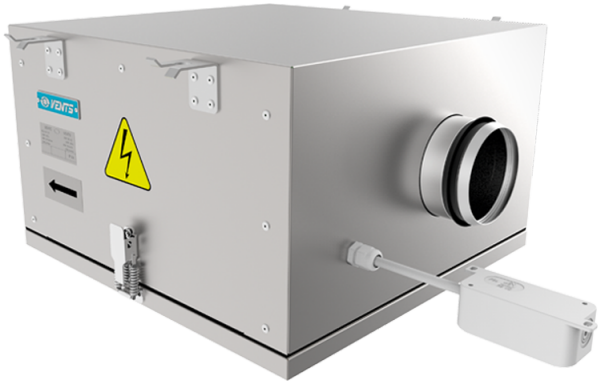

Kanal-Radialventilatoren im schall- und geräuschisolierten Gehäuse

- Max. Förderleistung: 3633
- Schalldruckpegel LpA @ 3 m: 51
- Schalldämmung
- Motortyp: EC
- Laufradtyp: Centrifugal backward curved blades
- Gehäusematerial: Aluzinc
- In jeder Position

	Maßeinheit	KSB 400 K2 EC
Luftkanalgröße	mm	400
Speed	-	1
Versorgungsspannung min	V	200
Versorgungsspannung max	V	277
Frequenz der Netzversorgung	Hz	50/60
Leistung	W	513
Stromaufnahme	A	2.25
Max. Förderleistung	m^3/h	3633
Schalldruckpegel LpA @ 3 m	dB(A)	51
Gewicht	kg	47
Fördermitteltemperatur max	°C	55
Fördermitteltemperatur min	°C	-25
Schutzart	-	IPX4
Motorschutzart	-	IP54

Abmessungen

ØD	B	B1	B2	H	L1	L2
399	807	600	904	505	818	737

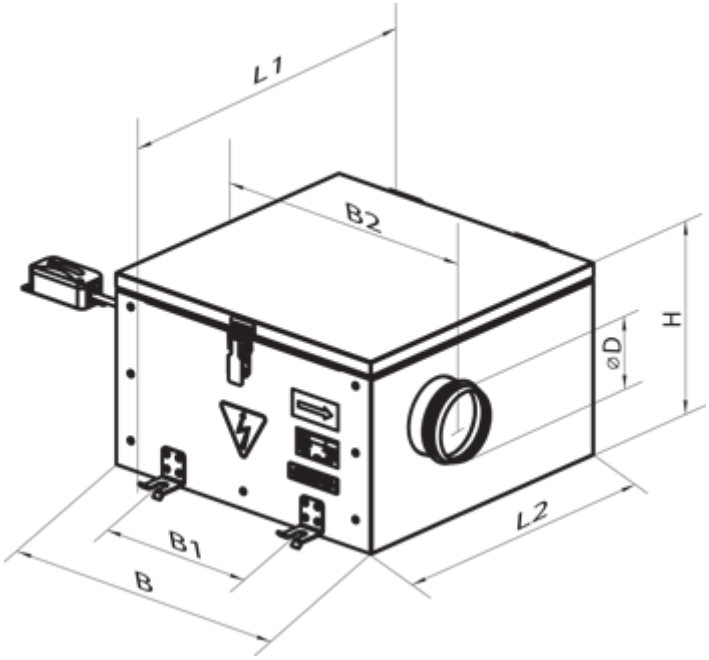
L1
B2
H
ØD
L2
B1
B