KSB 400 K2

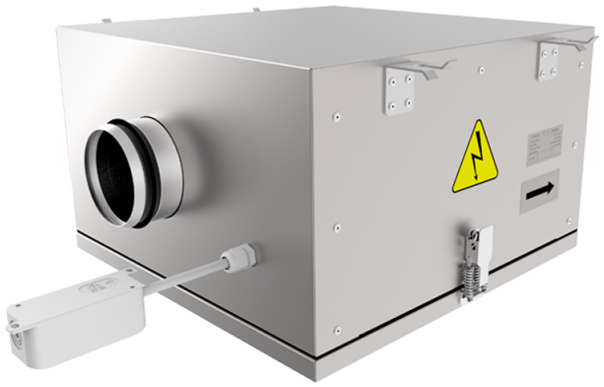

Radial-Rohrventilatoren mit rückwärts gekrümmten Schaufeln in einem Gehäuse mit verbesserter Schalldämmung

- Schalldruckpegel LpA bei 3 m: 49
- Schallgedämmtes Gehäuse
- Laufradtyp: Radiallaufrad mit rückwärts gekrümmten Schaufeln
- Gehäusematerial: Verzinkter Stahl
- In beliebiger Position

	Maßeinheit	KSB 400 K2	
Stutzengröße	mm	400	
Phasen	-	1	
Minimale Versorgungsspannung	V	230	
Maximale Versorgungsspannung	V	230	
Netzfrequenz	Hz	50	60
Nennleistung	W	427	
Stromaufnahme	A	1.87	
Maximaler Volumenstrom bei 50 Hz	m³/h	3800	
Drehzahl bei 50 Hz	-	1451	
Schalldruckpegel LpA bei 3 m	dB(A)	49	
Gewicht	kg	78.5	
Maximale Fördermitteltemperatur	°C	55	
Minimale Fördermitteltemperatur	°C	-25	
Schutzart	-	IPX4	
Motorschutzart	-	IP54	
Material des Laufrads	-	Aluminium	

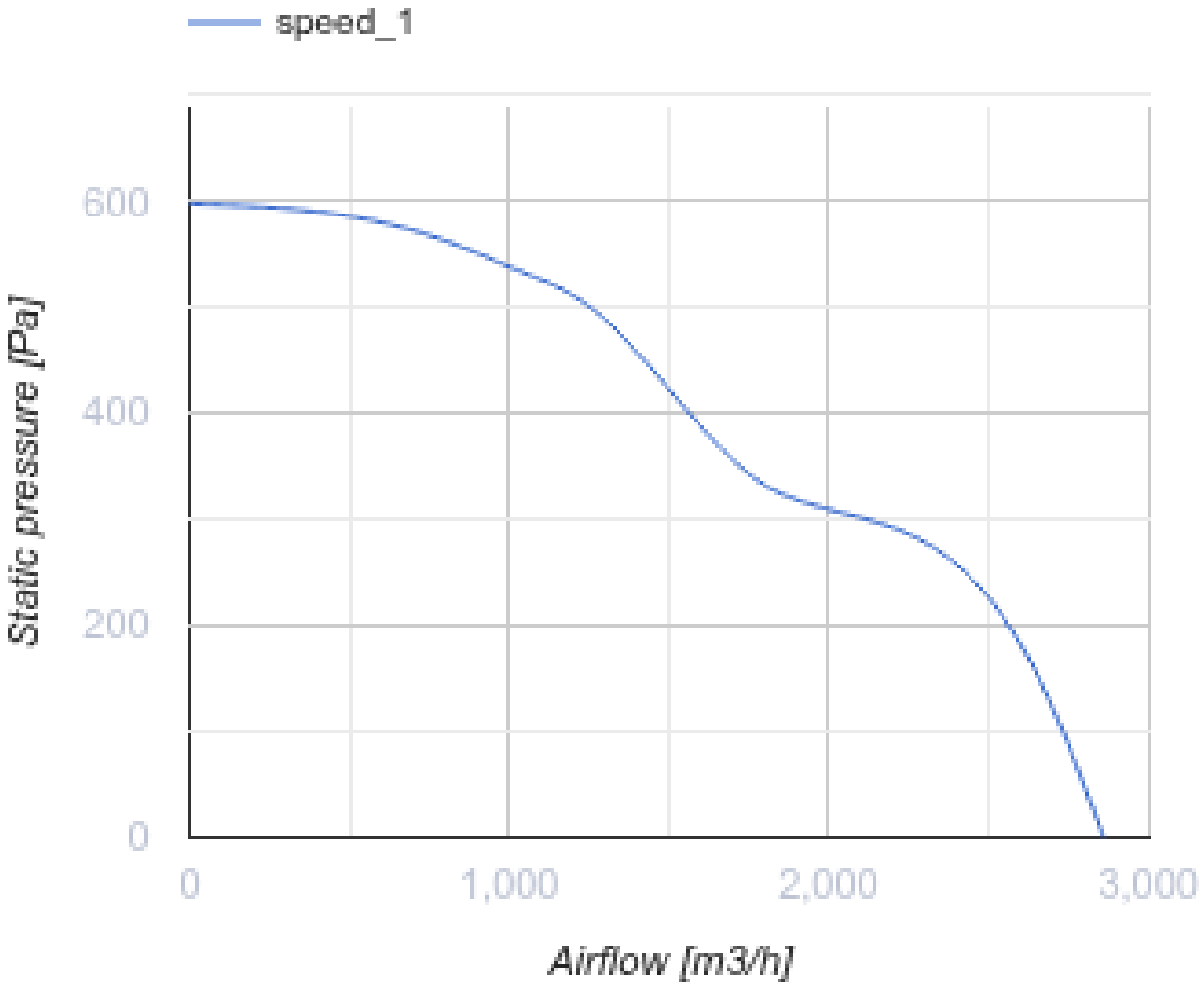
speed_1
600
400
200
0
Static pressure [Pa]
0
1,000
2,000
3,000
Airflow [m3/h]

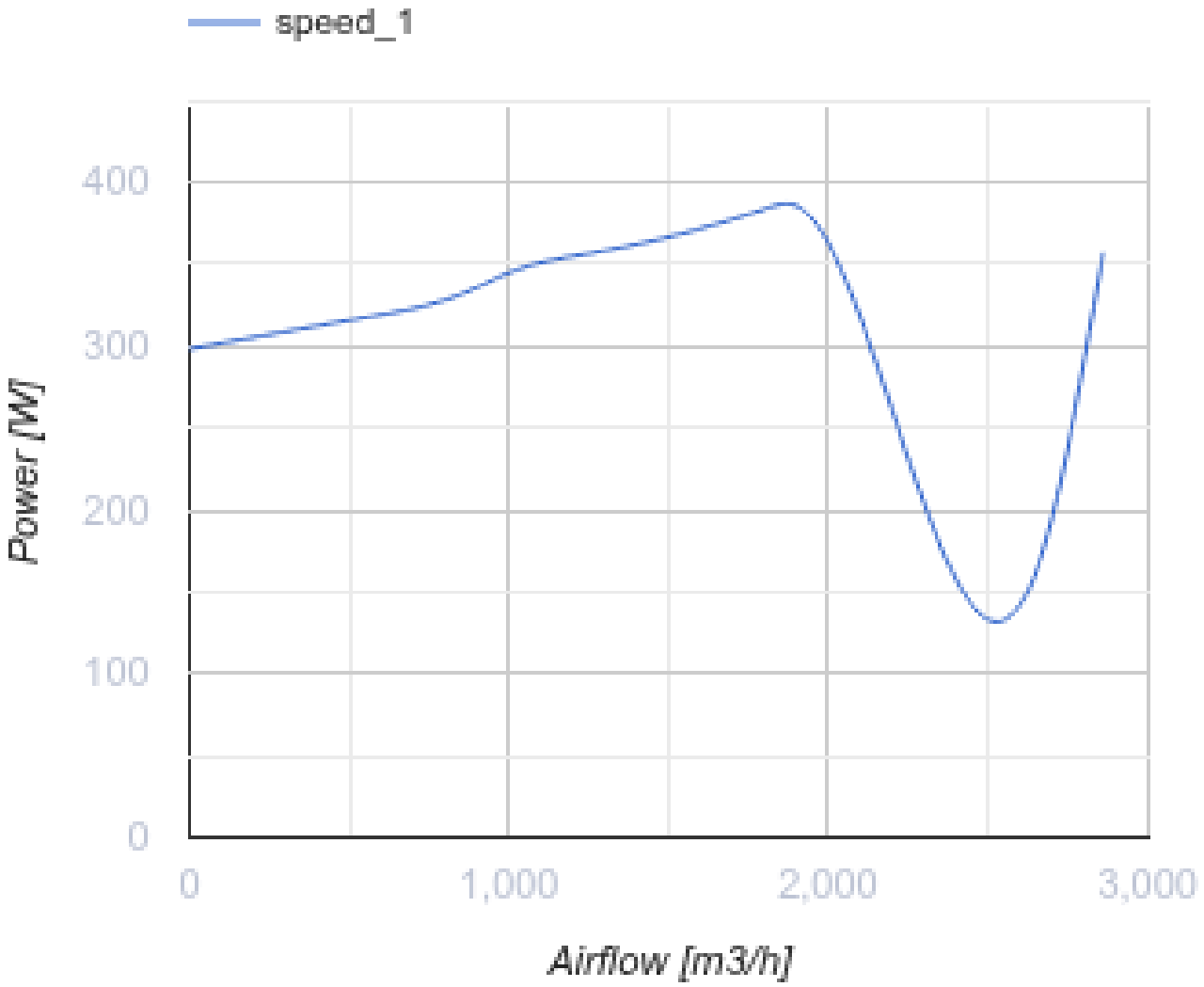

Abmessungen

ØD	B	B1	H	L	L1	L2
399	927	737	578	1024	957	876

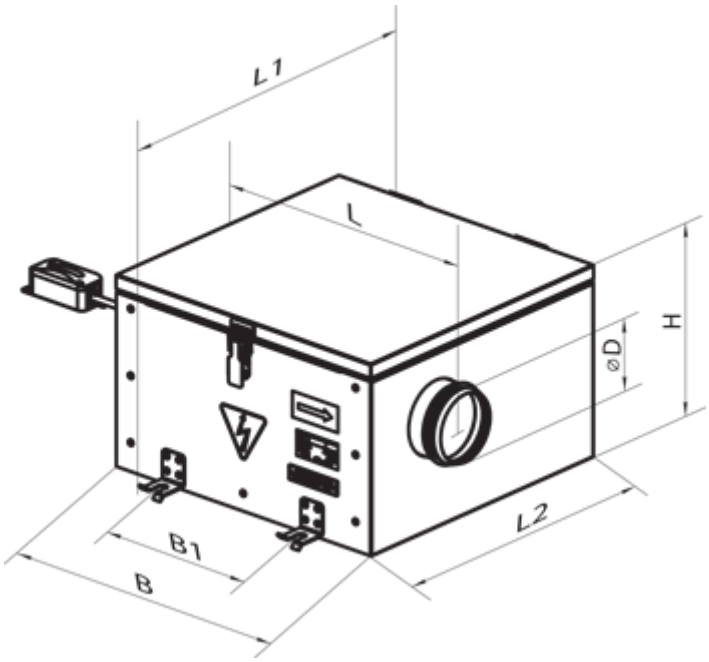

Zubehör

Für runde Kanäle

Produktname	Foto	Beschreibung
SR 400/900		Schalldämpfer aus verzinktem Stahl, gefüllt mit nicht brennbarem schallabsorbierendem Material
SR 400/1200		Schalldämpfer aus verzinktem Stahl, gefüllt mit nicht brennbarem schallabsorbierendem Material

Für runde Kanäle

Produktname	Foto	Beschreibung
KR 400		Luftklappen zur Regelung des Luftstroms in runden Lüftungsrohren

Trafo-Drehzahlregler

Produktname	Foto	Beschreibung
RSA5E-3,5-T		Drehzahlregelung von Einphasen-Ventilatoren durch eine stufenweise Drehzahlregelung der Elektromotoren
RSA5E-5,0-T		Drehzahlregelung von Einphasen-Ventilatoren durch eine stufenweise Drehzahlregelung der Elektromotoren

RSA5E-7,5-T		Drehzahlregelung von Einphasen-Ventilatoren durch eine stufenweise Drehzahlregelung der Elektromotoren

Ecodesign

Warenzeichen	Vents
Modell	KSB 400 K2
Antriebsart	Externer MSD oder VSD
Typ des Wärmerückgewinnungssystems	Nicht vorhanden
Statischer Druck bei Nennvolumenstrom (Pa)	436
Maximale externe Leckagerate (%)	2.7
Statische Effizienz (%)	56.3
Schallleistungspegel (dB(A))	68
Effektive Eingangsleistung (kW)	0.398
Anlagentyp	NRVU UVU