KSB 450 K2 EC

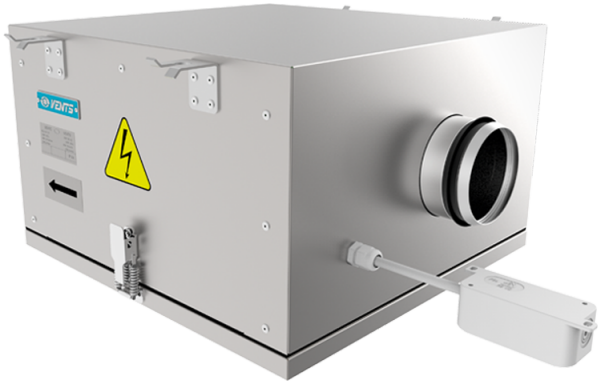

Kanal-Radialventilatoren im schall- und geräuschisolierten Gehäuse

- Max. Förderleistung: 5620
- Schalldruckpegel LpA @ 3 m: 54
- Schalldämmung
- Motortyp: EC
- Laufradtyp: Centrifugal backward curved blades
- Gehäusematerial: Aluzinc
- In jeder Position

	Maßeinheit	KSB 450 K2 EC
Luftkanalgröße	mm	450
Speed	-	1
Versorgungsspannung min	V	200
Versorgungsspannung max	V	277
Frequenz der Netzversorgung	Hz	50/60
Leistung	W	1200
Stromaufnahme	A	1.95
Max. Förderleistung	m^3/h	5620
Schalldruckpegel LpA @ 3 m	dB(A)	54
Gewicht	kg	60
Fördermitteltemperatur max	°C	55
Fördermitteltemperatur min	°C	-25
Schutzart	-	IPX4
Motorschutzart	-	IP54

Abmessungen

ØD	B	B1	B2	H	L1	L2
449	885	670	982	580	886	805

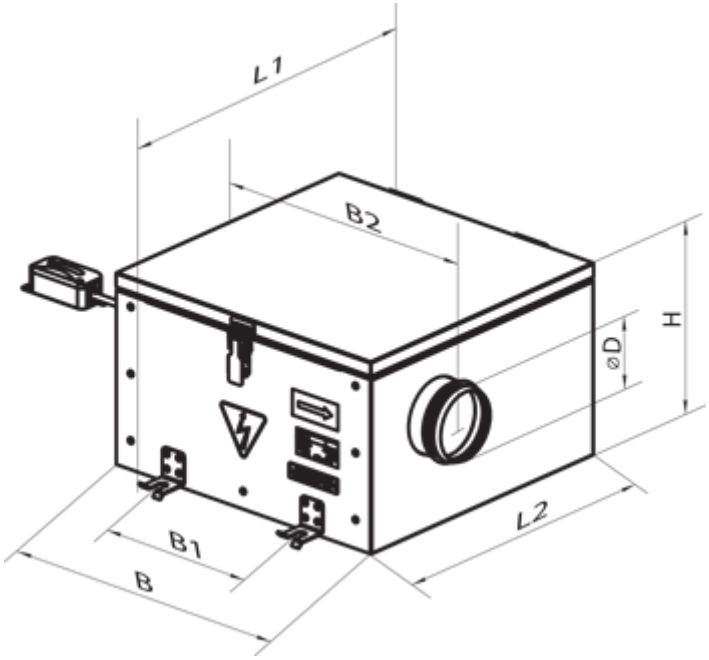
L1
B2
H
ØD
L2
B1
B