KSB 500 K2 EC R1

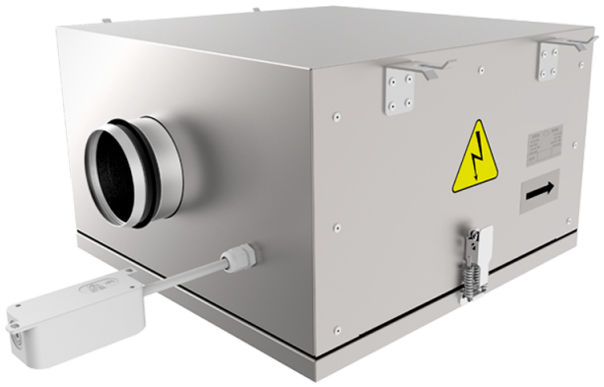

Radial-Rohrventilatoren mit rückwärts gekrümmten Schaufeln in Gehäusen mit verbesserter Schalldämmung mit EC-Motoren

- Schalldruckpegel LpA bei 3 m: 56
- Schallgedämmtes Gehäuse
- Laufradtyp: Radiallaufrad mit rückwärts gekrümmten Schaufeln
- Gehäusematerial: Aluzink
- In beliebiger Position
- Stromkabel mit Netzstecker

	Maßeinheit	KSB 500 K2 EC R1
Phasen	-	1
Maximale Versorgungsspannung	V	230
Minimale Versorgungsspannung	V	230
Netzfrequenz	Hz	50/60
Nennleistung	W	752
Stromaufnahme	A	3.42
Maximaler Volumenstrom bei 50 Hz	m^3/h	7145
Drehzahl bei 50 Hz	-	1440
Schalldruckpegel LpA bei 3 m	dB(A)	56
Gewicht	kg	86
Maximale Fördermitteltemperatur	°C	55
Minimale Fördermitteltemperatur	°C	-25
Schutzart	-	IPX4
Motorschutzart	-	IP54
Material des Laufrads	-	Plastik

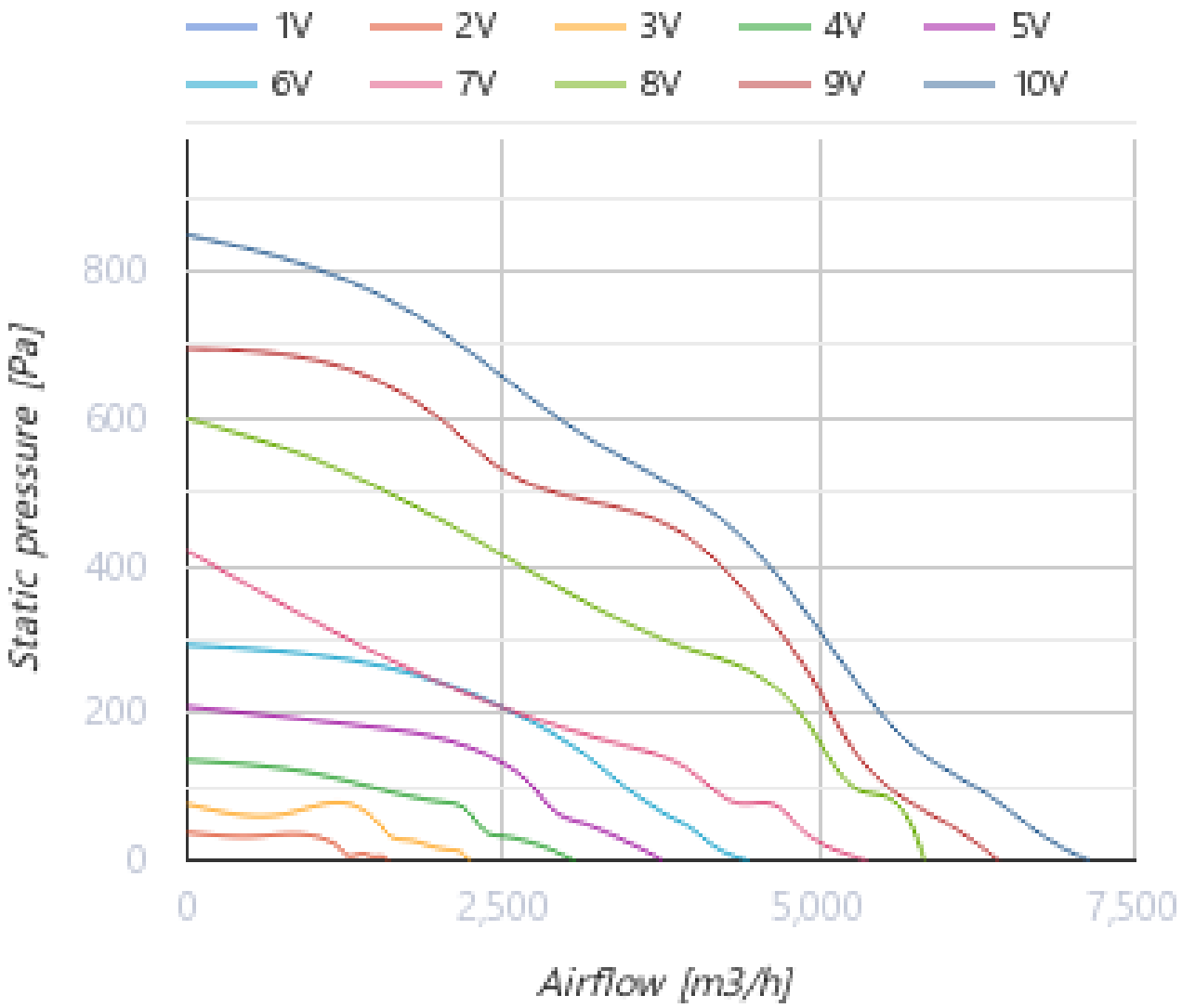
1V
2V
3V
4V
5V
6V
7V
8V
9V
10V
800
600
400
200
0
Static pressure [Pa]
0
2,500
5,000
7,500
Airflow [m3/h]

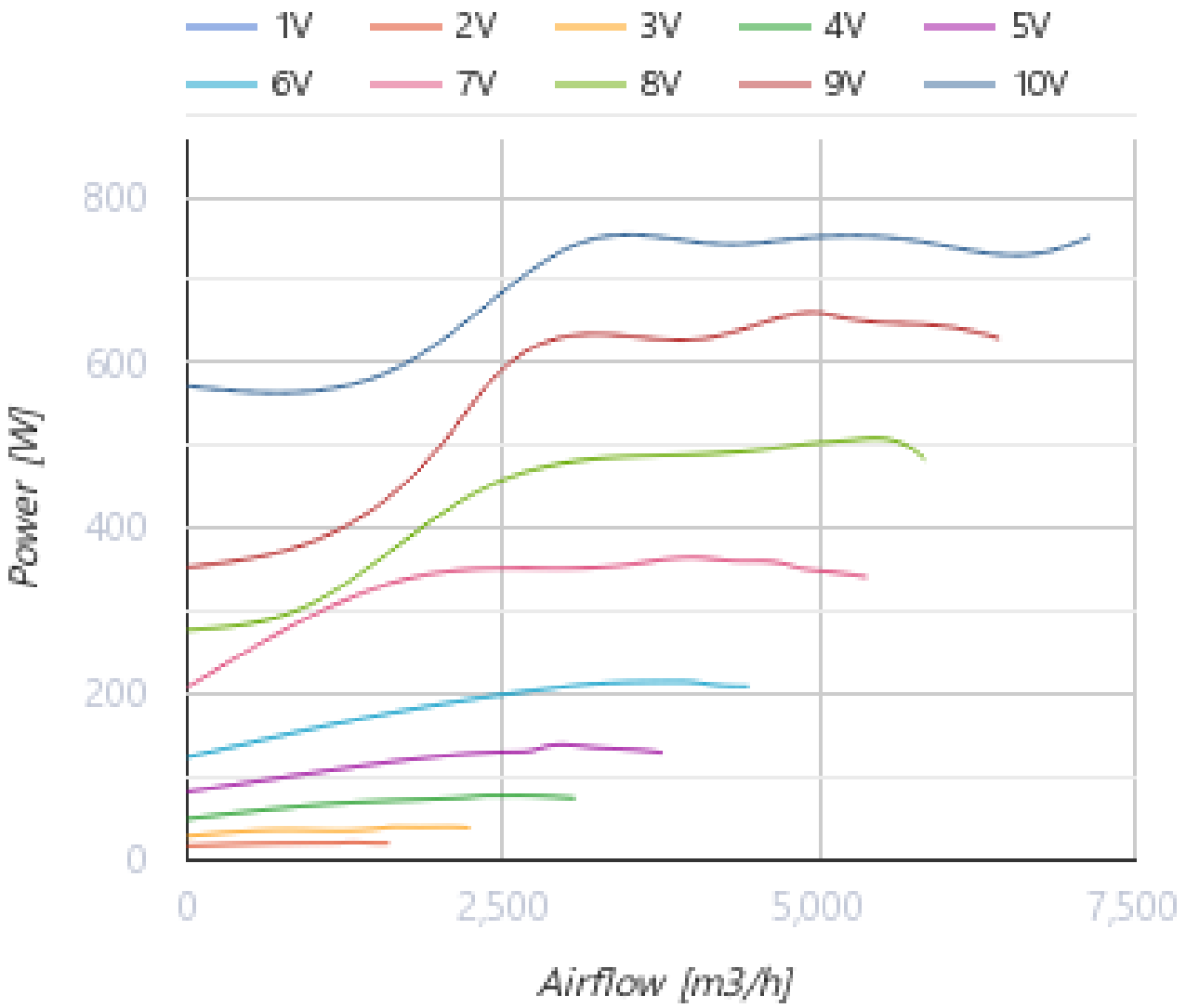

Abmessungen

ØD	B	B1	B2	H	L1	L2
499	1049	800	1146	660	1079	998

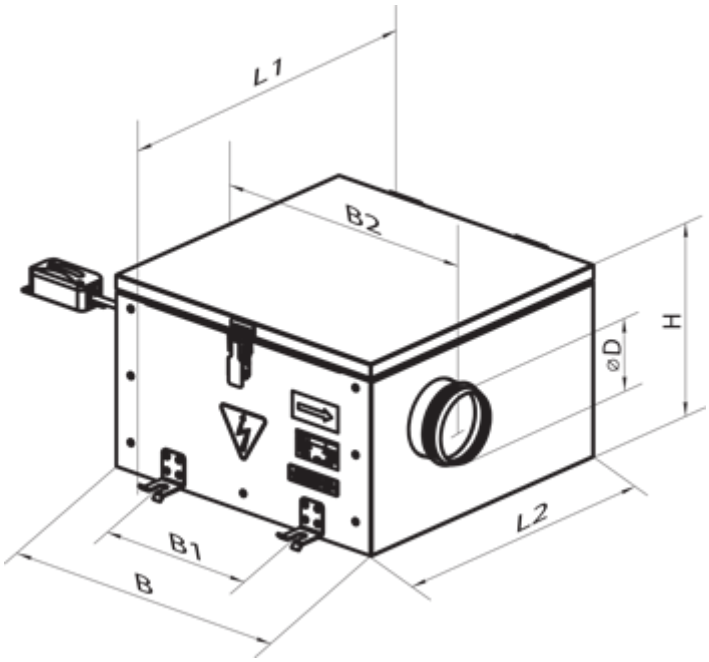

Zubehör

Für runde Kanäle

Produktname	Foto	Beschreibung
KR 500		Luftklappen zur Regelung des Luftstroms in runden Lüftungsrohren

EC-Motor Drehzahlregler

Produktname	Foto	Beschreibung
R-1/010		EC-motor Drehzahlregler

Ecodesign

Warenzeichen	Vents
Modell	KSB 500 K2 EC R1
Antriebsart	Integrierter VSD
Typ des Wärmerückgewinnungssystems	Nicht vorhanden
Statischer Druck bei Nennvolumenstrom (Pa)	450
Maximale externe Leckagerate (%)	2.7
Statische Effizienz (%)	74.2
Schallleistungspegel (dB(A))	76
Effektive Eingangsleistung (kW)	0.743
Anlagentyp	NRVU UVU