KSD 250 4E

Radialer Rundrohrventilator mit wärme- und schallisoliertem Gehäuse

- Max. Förderleistung: 1520
- Schalldruckpegel LpA @ 3 m: 44
- Schalldämmung
- Motortyp: AC
- Laufradtyp: Centrifugal forward curved blades
- Gehäusematerial: Galvanized steel
- In jeder Position

	Maßeinheit	KSD 250 4E
Luftkanalgröße	mm	250
Speed	-	1
Versorgungsspannung min	V	230
Versorgungsspannung max	V	230
Frequenz der Netzversorgung	Hz	50
Leistung	W	243
Stromaufnahme	A	1.06
Max. Förderleistung	m^3/h	1520
Schalldruckpegel LpA @ 3 m	dB(A)	44
Gewicht	kg	30
Fördermitteltemperatur max	°C	50
Fördermitteltemperatur min	°C	-20
Schutzart	-	IPX4

Abmessungen

ØD	Ød	B	B1	H	H1	H2	H4	L	L1	L2
248	20	453	400	433	298	216	470	568	470	400

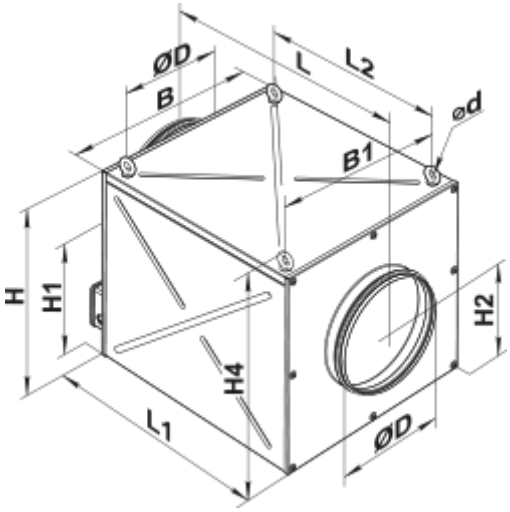
ØD
B
L
L2
ød
B1
H
H1
H4
H2
L1
ØD