KSD 315/250x2 S-4E

Radialer Rundrohrventilator mit wärme- und schallisoliertem Gehäuse

- Max. Förderleistung: 3930
- Schalldruckpegel LpA @ 3 m: 47
- Schalldämmung
- Motortyp: AC
- Laufradtyp: Centrifugal forward curved blades
- Gehäusematerial: Galvanized steel
- In jeder Position

	Maßeinheit	KSD 315/250x2 S-4E
Luftkanalgröße	mm	315/250
Speed	-	1
Versorgungsspannung min	V	230
Versorgungsspannung max	V	230
Frequenz der Netzversorgung	Hz	50
Leistung	W	1066
Stromaufnahme	A	4.78
Max. Förderleistung	m^3/h	3930
Schalldruckpegel LpA @ 3 m	dB(A)	47
Gewicht	kg	38
Fördermitteltemperatur max	°C	50
Fördermitteltemperatur min	°C	-20
Schutzart	-	IPX4

Abmessungen

ØD	ØD1	Ød	B	B1	B2	B3	H	H1	H2	H3	H4	L	L1	L2
313	248	20	650	610	188	465	530	367	186	346	567	735	635	570

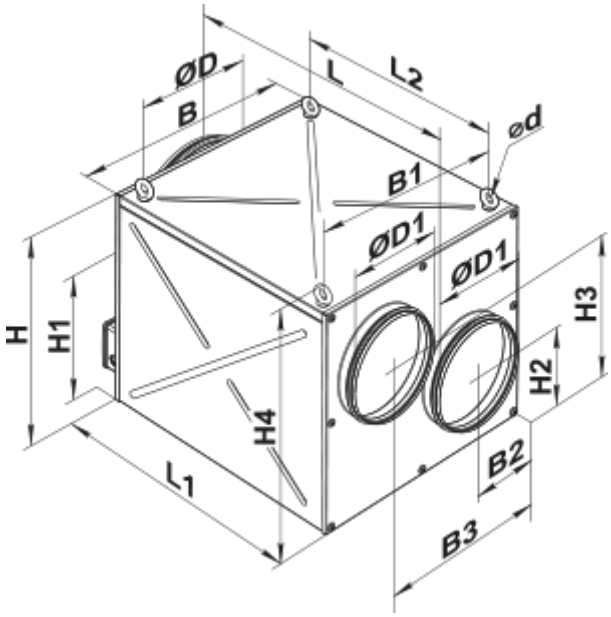
ØD
B
L
L2
ød
B1
ØD1
ØD1
H
H1
H4
H3
H2
B2
B3
L1