KSD 315-6E

Radialer Rundrohrventilator mit wärme- und schallisoliertem Gehäuse

- Max. Förderleistung: 2460
- Schalldruckpegel LpA @ 3 m: 42
- Schalldämmung
- Motortyp: AC
- Laufradtyp: Centrifugal forward curved blades
- Gehäusematerial: Galvanized steel
- In jeder Position

	Maßeinheit	KSD 315-6E
Luftkanalgröße	mm	315
Speed	-	1
Versorgungsspannung min	V	230
Versorgungsspannung max	V	230
Frequenz der Netzversorgung	Hz	50
Leistung	W	402
Stromaufnahme	A	2.04
Max. Förderleistung	m^3/h	2460
Schalldruckpegel LpA @ 3 m	dB(A)	42
Gewicht	kg	31
Fördermitteltemperatur max	°C	50
Fördermitteltemperatur min	°C	-20
Schutzart	-	IPX4

Abmessungen

ØD	Ød	B	B1	H	H1	H2	H4	L	L1	L2
313	20	600	550	500	340	251	537	680	580	510

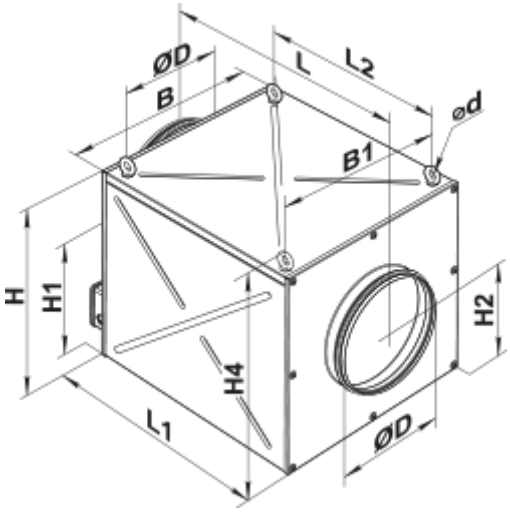
ØD
B
L
L2
ød
B1
H
H1
H4
H2
L1
ØD