KSF 200 K2 EC

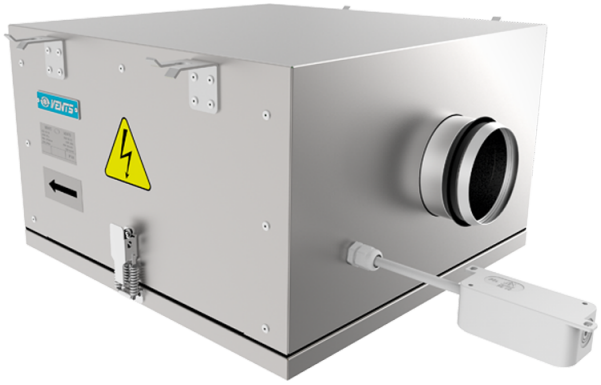

Kanal-Radialventilatoren im schall- und geräuschisolierten Gehäuse

- Max. Förderleistung: 1264
- Schalldruckpegel LpA @ 3 m: 40
- Schalldämmung
- Motortyp: EC
- Laufradtyp: Centrifugal forward curved blades
- Gehäusematerial: Aluzinc
- In jeder Position

	Maßeinheit	KSF 200 K2 EC
Luftkanalgröße	mm	200
Speed	-	1
Versorgungsspannung min	V	230
Versorgungsspannung max	V	230
Frequenz der Netzversorgung	Hz	50/60
Leistung	W	259
Stromaufnahme	A	1.45
Max. Förderleistung	m^3/h	1264
Schalldruckpegel LpA @ 3 m	dB(A)	40
Gewicht	kg	26
Fördermitteltemperatur max	°C	50
Fördermitteltemperatur min	°C	-25
Schutzart	-	IP44

Abmessungen

ØD	B	B1	B2	H	L1	L2
197	552	374	629	380	646	553

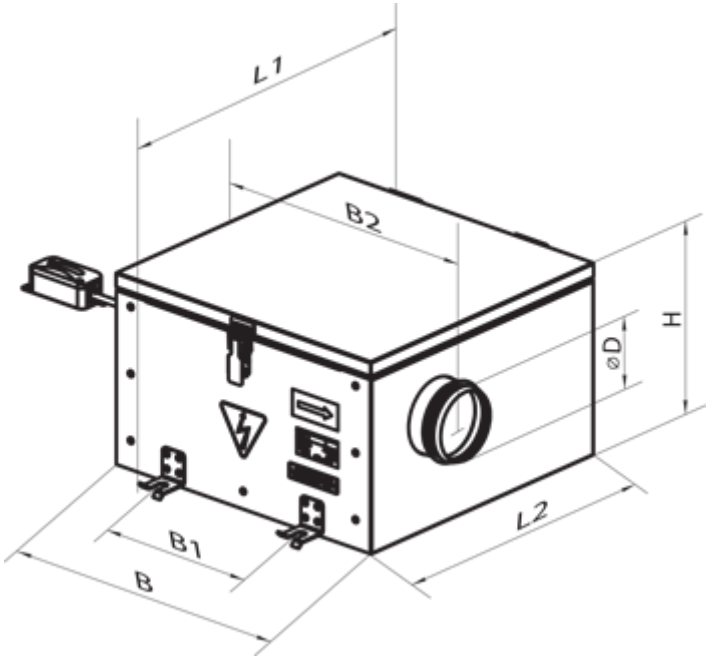
L1
B2
H
ØD
L2
B1
B