KSF 250 K2 EC

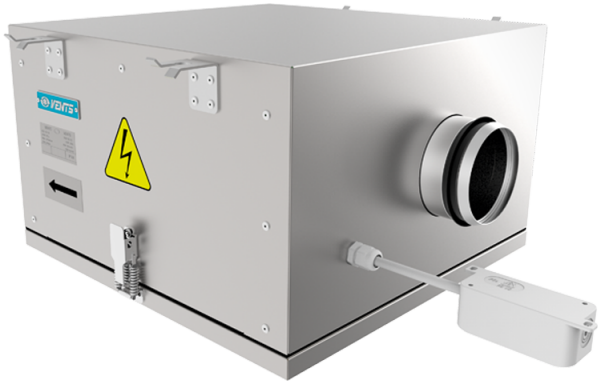

Kanal-Radialventilatoren im schall- und geräuschisolierten Gehäuse

- Max. Förderleistung: 1682
- Schalldruckpegel LpA @ 3 m: 41
- Schalldämmung
- Motortyp: EC
- Laufradtyp: Centrifugal forward curved blades
- Gehäusematerial: Aluzinc
- In jeder Position

	Maßeinheit	KSF 250 K2 EC
Luftkanalgröße	mm	250
Speed	-	1
Versorgungsspannung min	V	230
Versorgungsspannung max	V	230
Frequenz der Netzversorgung	Hz	50/60
Leistung	W	374
Stromaufnahme	A	1.77
Max. Förderleistung	m^3/h	1682
Schalldruckpegel LpA @ 3 m	dB(A)	41
Gewicht	kg	33
Fördermitteltemperatur max	°C	50
Fördermitteltemperatur min	°C	-25
Schutzart	-	IP44

Abmessungen

ØD	B	B1	B2	H	L1	L2
247	665	487	742	411	699	606

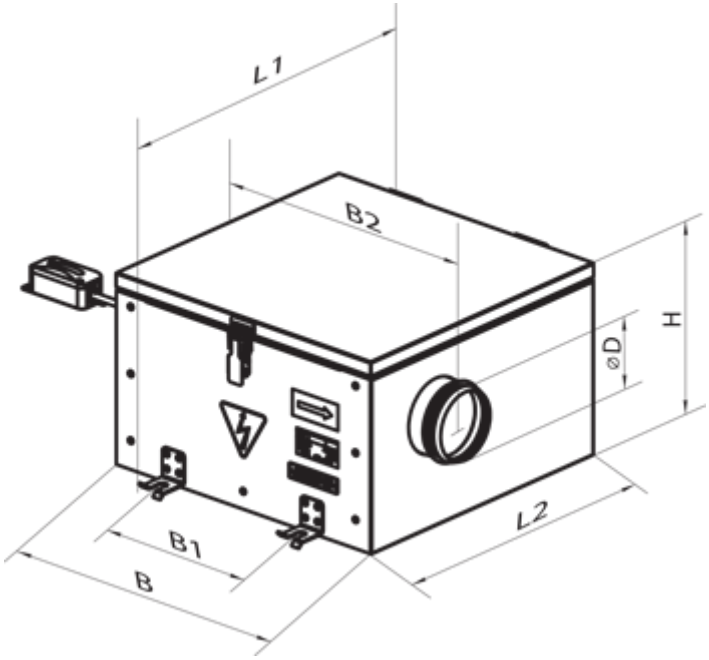
L1
B2
H
ØD
L2
B1
B