KSK 150 4E



Küchenkanalventilatoren im Schallschutzgehäuse mit einer Betriebstemperatur von 120 °C

- Schalldruckpegel LpA bei 3 m: 41
- Schallgedämmtes Gehäuse
- Laufradtyp: Radiallaufrad mit vorwärts gekrümmten Schaufeln
- Gehäusematerial: Verzinkter Stahl

	Maßeinheit	KSK 150 4E
Stutzengröße	mm	150
Phasen	-	1
Minimale Versorgungsspannung	V	230
Maximale Versorgungsspannung	V	230
Netzfrequenz	Hz	50
Nennleistung	W	180
Stromaufnahme	A	1.7
Maximaler Volumenstrom bei 50 Hz	m^3/h	700
Drehzahl bei 50 Hz	-	1450
Schalldruckpegel LpA bei 3 m	dB(A)	41
Gewicht	kg	17
Maximale Fördermitteltemperatur	°C	120
Minimale Fördermitteltemperatur	°C	-20
Max. Fördermitteltemperatur	-	120 °C STÄNDIG
Schutzart	-	IP54
Material des Laufrads	-	Verzinkter Stahl
Größe	mm	150

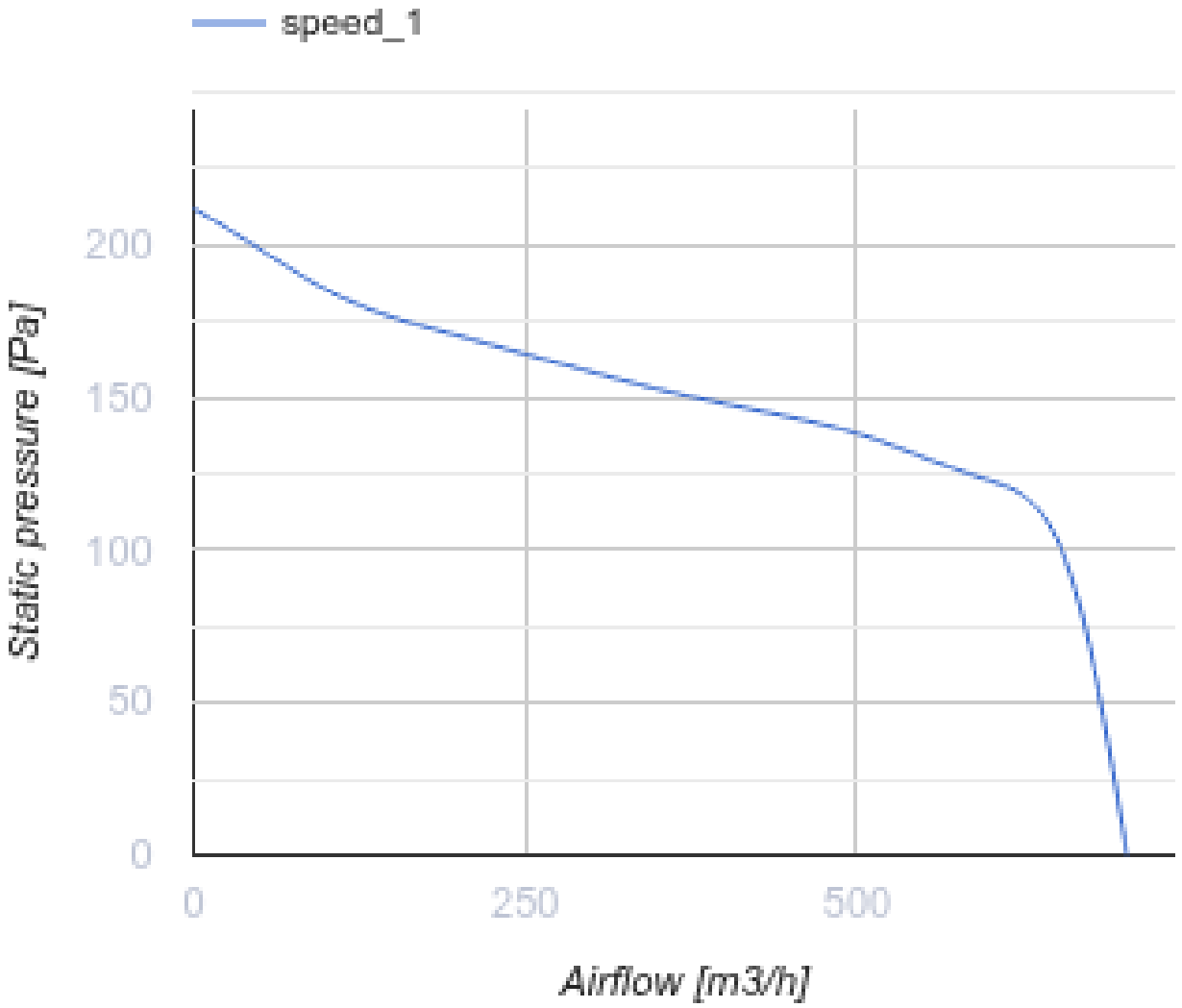
speed_1
200
150
100
50
0
Static pressure [Pa]
0
250
500
Airflow [m3/h]

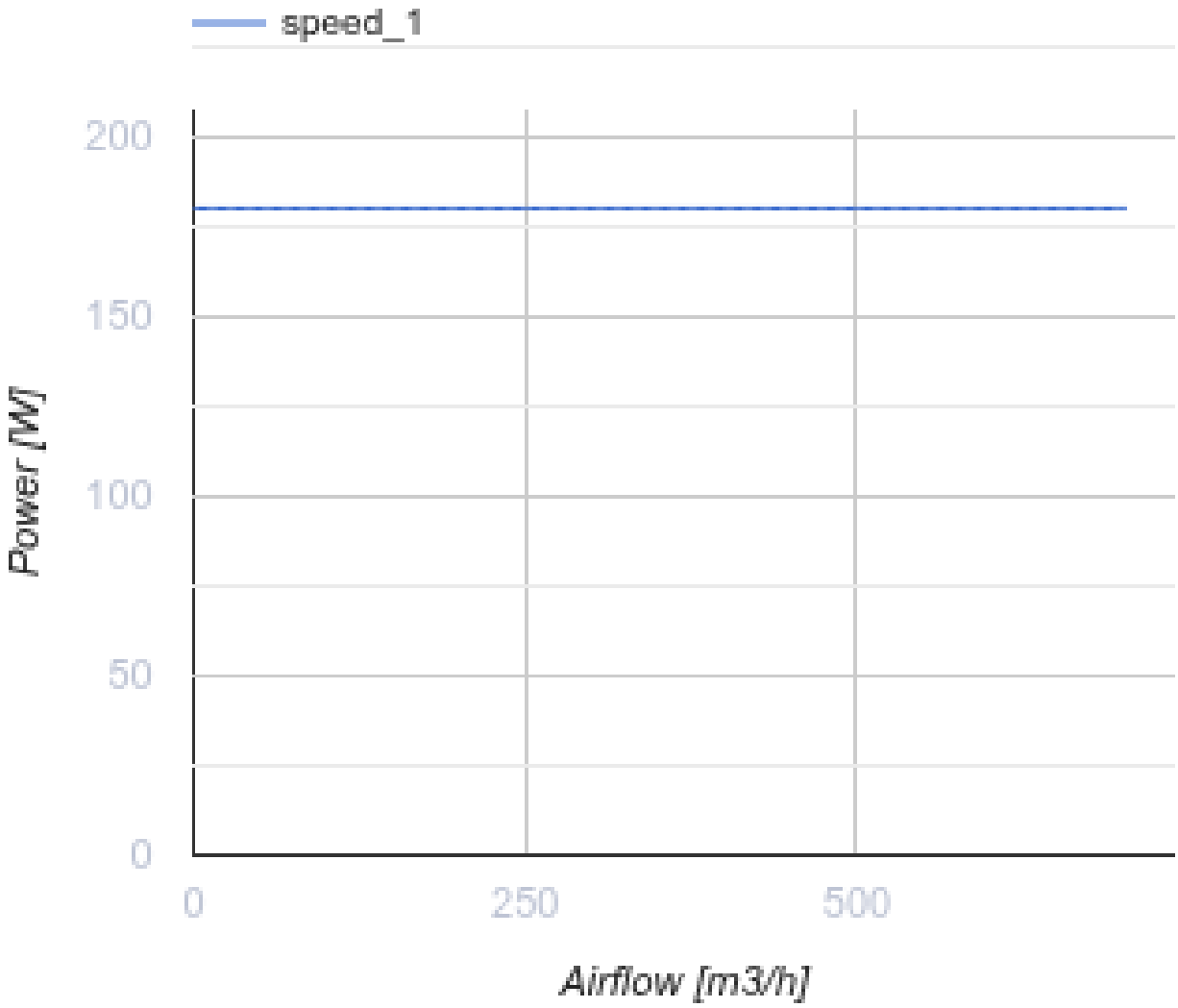

Abmessungen

ØD	B	B1	H	H1	L	L1	L2	L3	L4
150	410	330	540	365	525	500	470	475	205

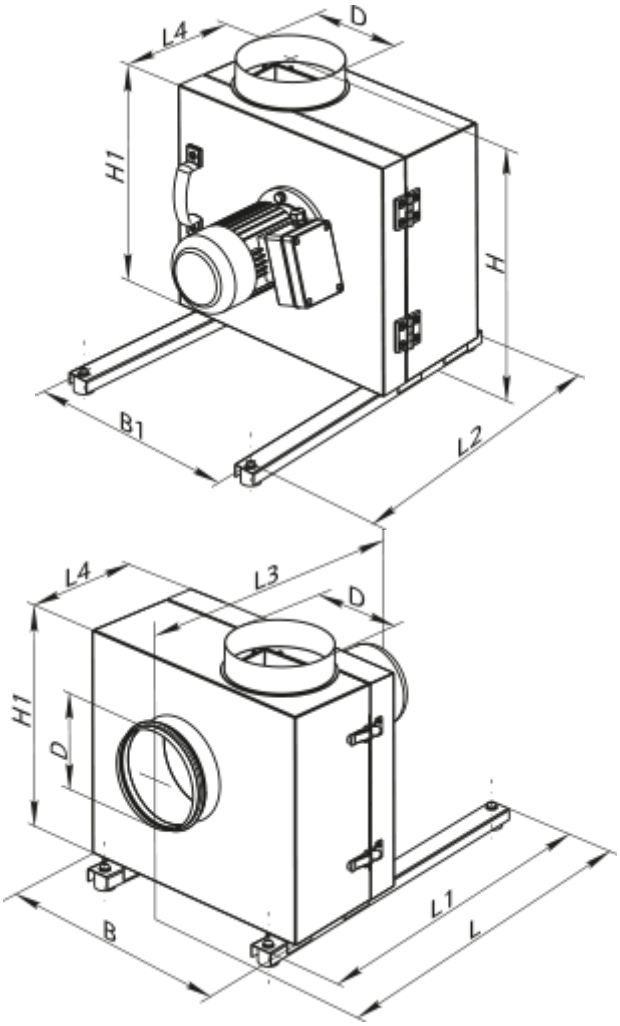

Zubehör

Für runde Kanäle

Produktname	Foto	Beschreibung
KOM 150		Rückschlagklappe mit federbelasteten Platten zur Absperrung des Luftstroms in runden Lüftungsrohren

Für runde Kanäle

Produktname	Foto	Beschreibung
VVG 150	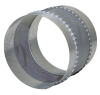	Flexible Anti-Vibrations-Verbinder für Rundrohre