KSK 200 4D



Küchenkanalventilatoren im Schallschutzgehäuse mit einer Betriebstemperatur von 120 °C

- Schalldruckpegel LpA bei 3 m: 45
- Schallgedämmtes Gehäuse
- Laufradtyp: Radiallaufrad mit vorwärts gekrümmten Schaufeln
- Gehäusematerial: Verzinkter Stahl

	Maßeinheit	KSK 200 4D
Stutzengröße	mm	200
Phasen	-	3
Minimale Versorgungsspannung	V	400
Maximale Versorgungsspannung	V	400
Netzfrequenz	Hz	50
Nennleistung	W	750
Stromaufnahme	A	2
Maximaler Volumenstrom bei 50 Hz	m^3/h	1650
Drehzahl bei 50 Hz	-	1465
Schalldruckpegel LpA bei 3 m	dB(A)	45
Gewicht	kg	25
Maximale Fördermitteltemperatur	°C	120
Minimale Fördermitteltemperatur	°C	-20
Max. Fördermitteltemperatur	-	120 °C STÄNDIG
Schutzart	-	IP54
Material des Laufrads	-	Verzinkter Stahl
Größe	mm	200

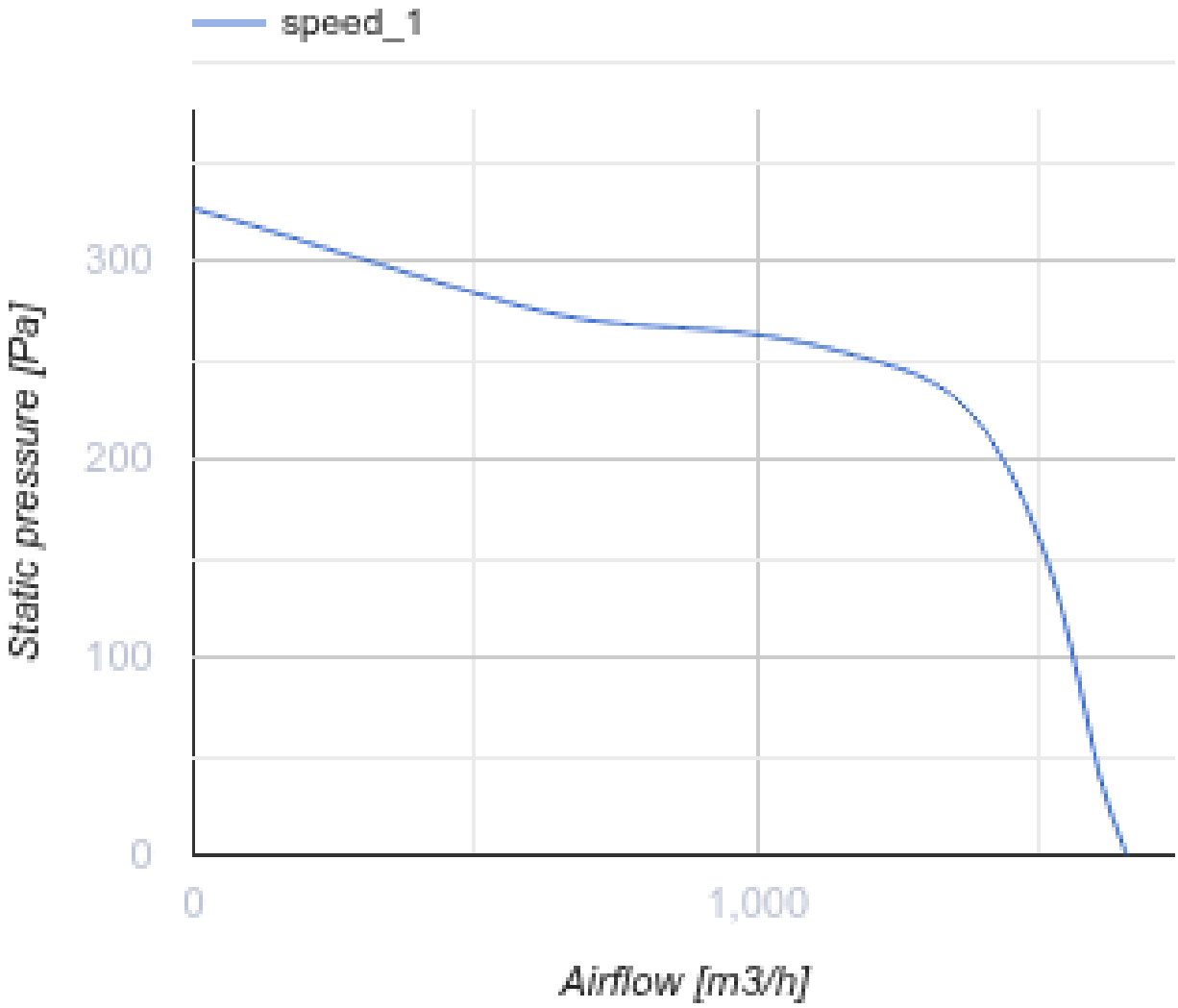
speed_1
300
200
100
0
Static pressure [Pa]
0
1,000
Airflow [m3/h]

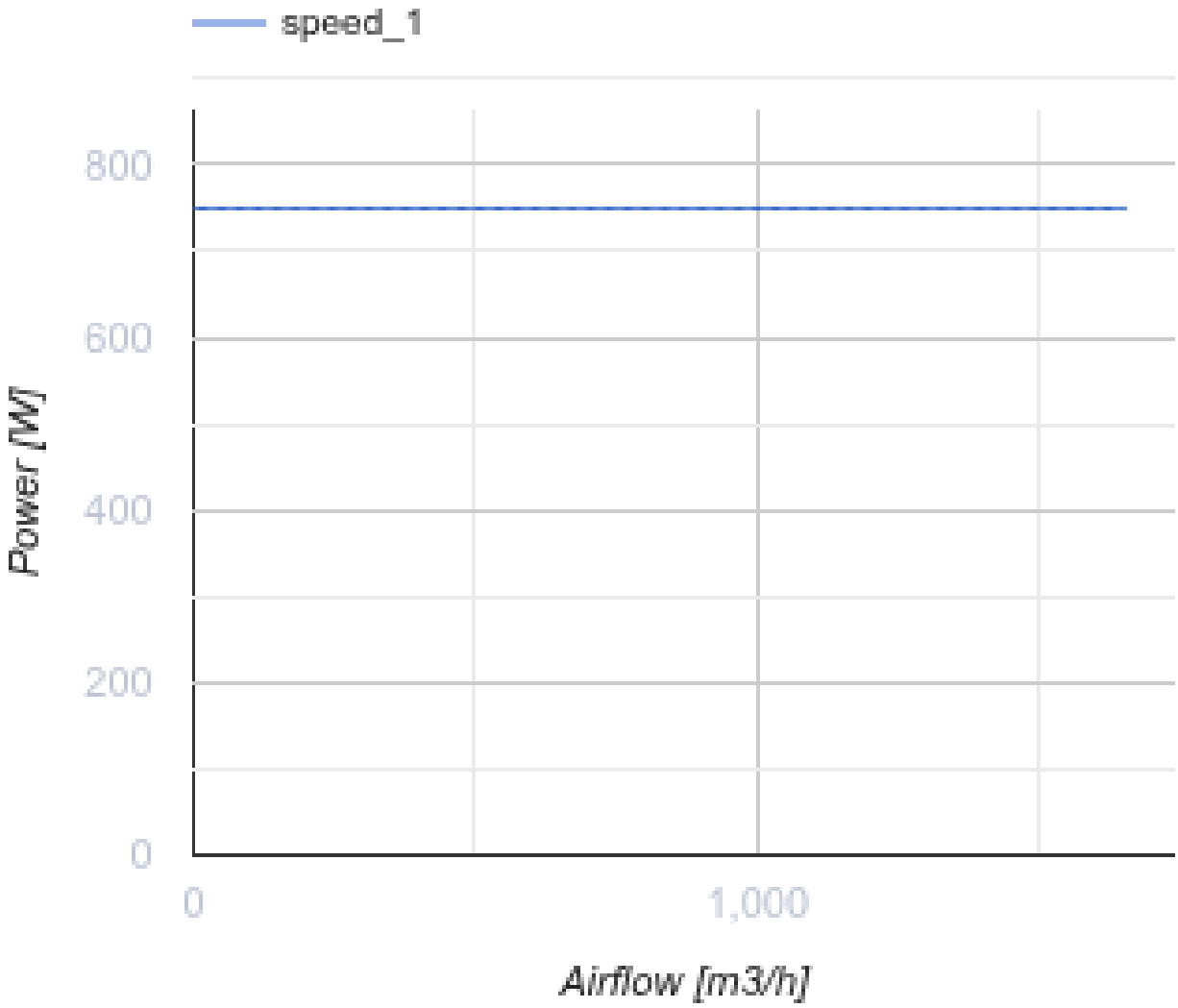

Abmessungen

ØD	B	B1	H	H1	L	L1	L2	L3	L4
200	485	365	600	425	625	600	570	515	235

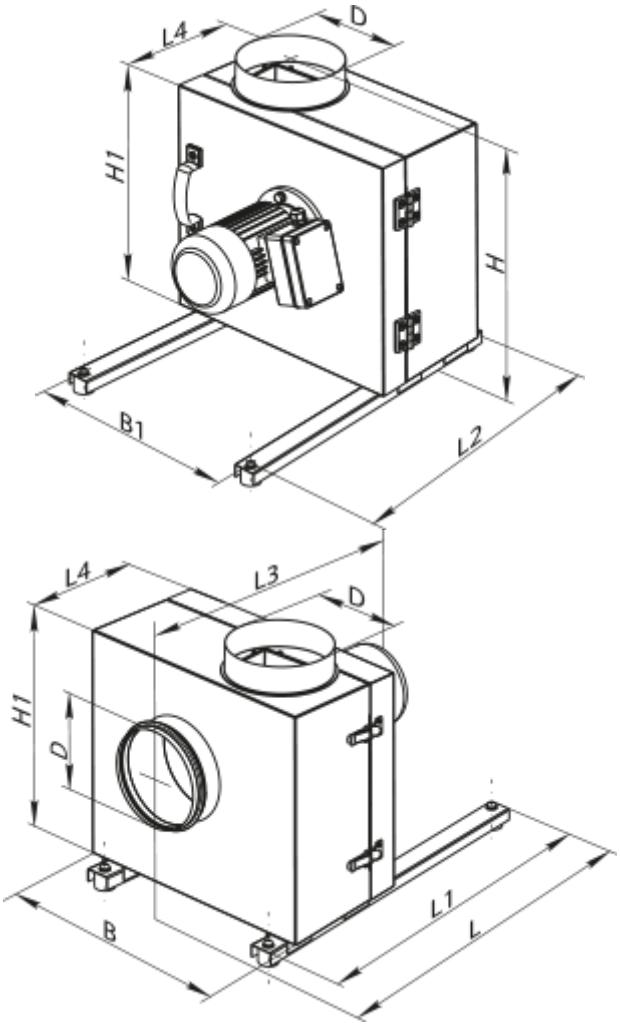

Zubehör

Für runde Kanäle

Produktname	Foto	Beschreibung
KOM 200		Rückschlagklappe mit federbelasteten Platten zur Absperrung des Luftstroms in runden Lüftungsrohren

Für runde Kanäle

Produktname	Foto	Beschreibung
VVG 200	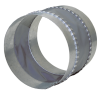	Flexible Anti-Vibrations-Verbinder für Rundrohre

Trafo-Drehzahlregler

Produktname	Foto	Beschreibung

RSA5D-4,0-M		Dreiphasen-Drehzahlregler