KSK 250 4E

Radiale Küchenventilatoren mit schallisoliertem Gehäuse

- Max. Förderleistung: 3400
- Schalldruckpegel LpA @ 3 m: 51
- Schalldämmung
- Motortyp: AC
- Laufradtyp: Centrifugal forward curved blades
- Gehäusematerial: Galvanized steel

	Maßeinheit	KSK 250 4E
Luftkanalgröße	mm	250
Speed	-	1
Versorgungsspannung min	V	230
Versorgungsspannung max	V	230
Frequenz der Netzversorgung	Hz	50
Leistung	W	1500
Stromaufnahme	A	11
Max. Förderleistung	m^3/h	3400
Schalldruckpegel LpA @ 3 m	dB(A)	51
Gewicht	kg	40
Fördermitteltemperatur max	°C	120
Fördermitteltemperatur min	°C	-20
Schutzart	-	IP54

Abmessungen

ØD	B	B1	H	H1	L	L1	L2	L3	L4
250	575	435	665	505	700	675	645	620	285

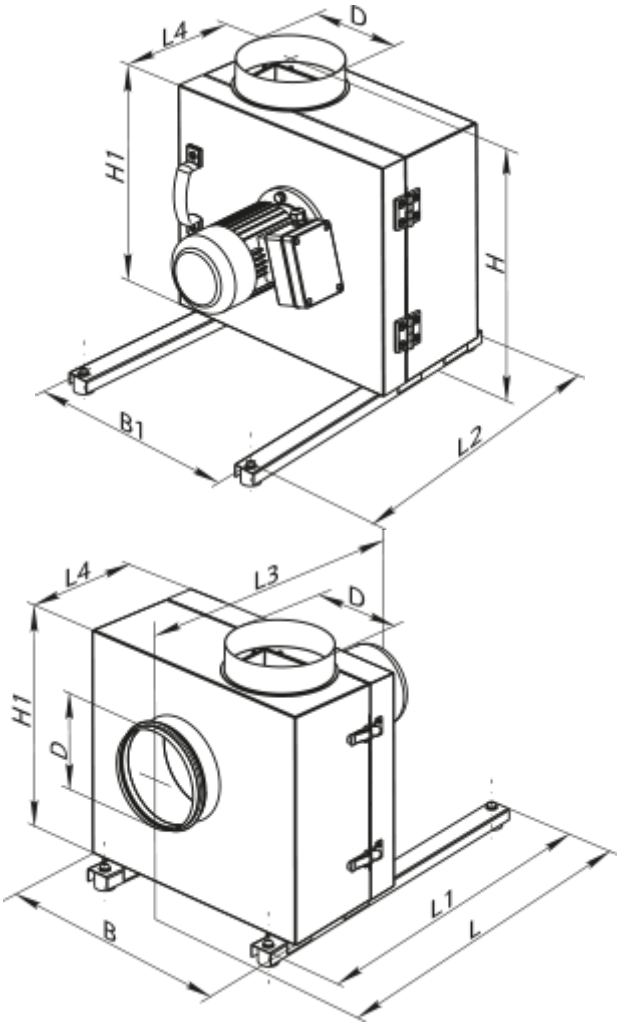

Zubehör

Für runde Kanäle

Produktname	Foto	Beschreibung
KOM 250		Die Rückschlagklappe mit federbelasteten Platten ist zur Absperrung des Lüftungsrohres und zur Verhinderung von Luftrückstrom bei abgeschaltetem Lüftungssystem bestimmt

Sonstiges Zubehör

Produktname	Foto	Beschreibung
VVG 250	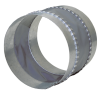	Elastische Vibrationsdämpfende Manschetten