KSK 250 4E



Küchenkanalventilatoren im Schallschutzgehäuse mit einer Betriebstemperatur von 120 °C

- Schalldruckpegel LpA bei 3 m: 51
- Schallgedämmtes Gehäuse
- Laufradtyp: Radiallaufrad mit vorwärts gekrümmten Schaufeln
- Gehäusematerial: Verzinkter Stahl

	Maßeinheit	KSK 250 4E
Stutzengröße	mm	250
Phasen	-	1
Minimale Versorgungsspannung	V	230
Maximale Versorgungsspannung	V	230
Netzfrequenz	Hz	50
Nennleistung	W	1500
Stromaufnahme	A	11
Maximaler Volumenstrom bei 50 Hz	m^3/h	3400
Drehzahl bei 50 Hz	-	1500
Schalldruckpegel LpA bei 3 m	dB(A)	51
Gewicht	kg	40
Maximale Fördermitteltemperatur	°C	120
Minimale Fördermitteltemperatur	°C	-20
Max. Fördermitteltemperatur	-	120 °C STÄNDIG
Schutzart	-	IP54
Material des Laufrads	-	Verzinkter Stahl
Größe	mm	250

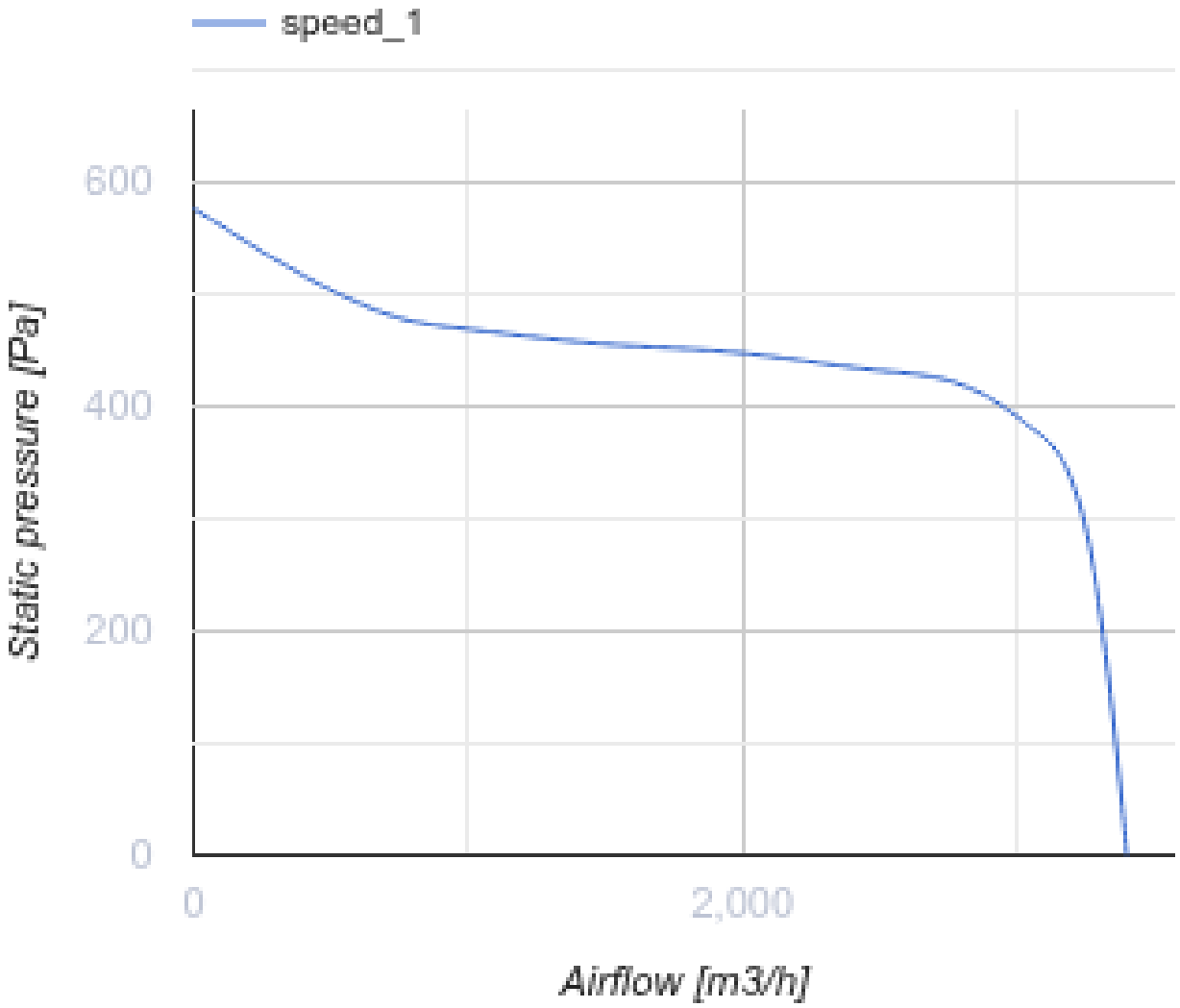
speed_1
600
400
200
0
Static pressure [Pa]
0
2,000
Airflow [m3/h]

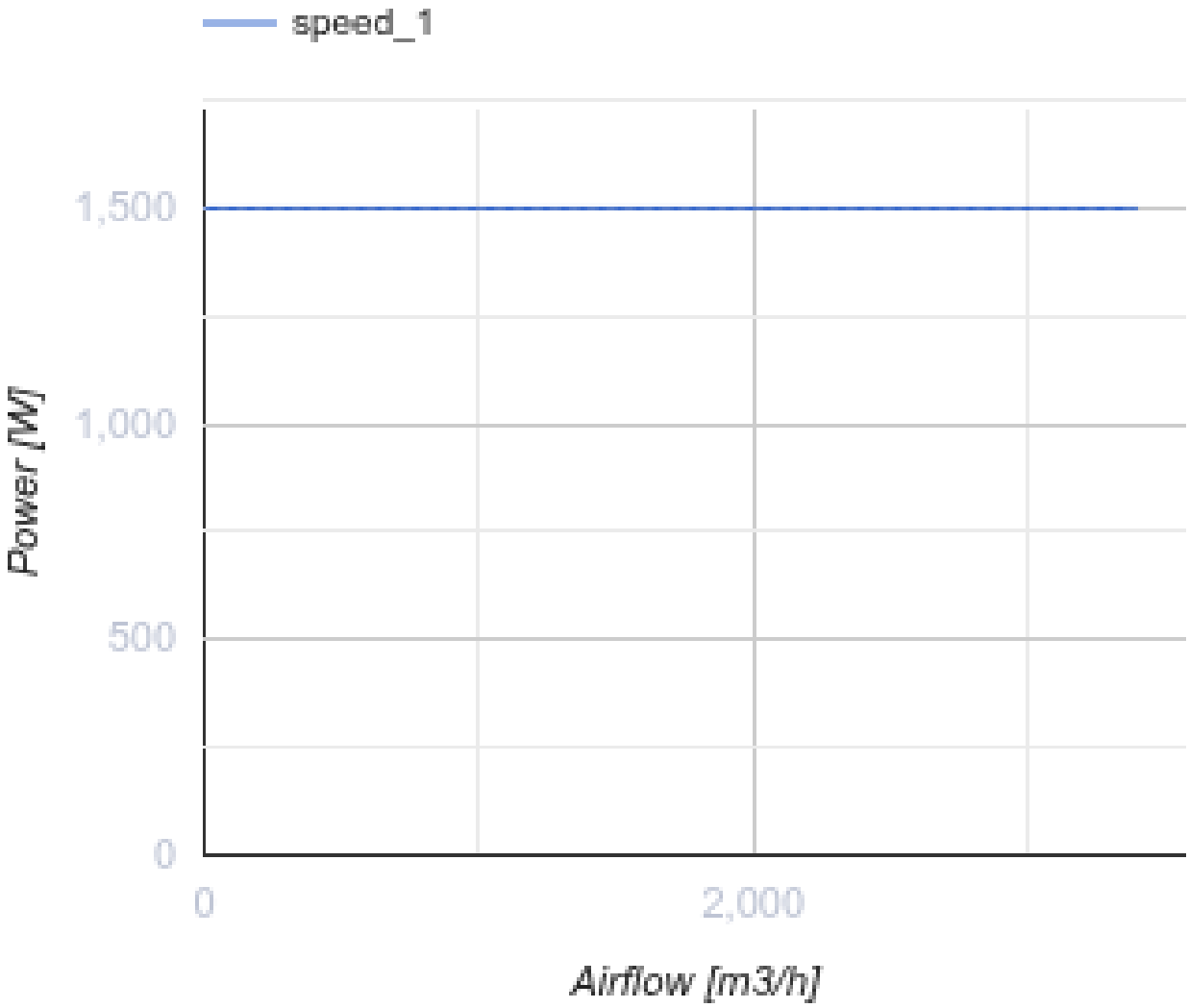

Abmessungen

ØD	B	B1	H	H1	L	L1	L2	L3	L4
250	575	435	665	505	700	675	645	620	285

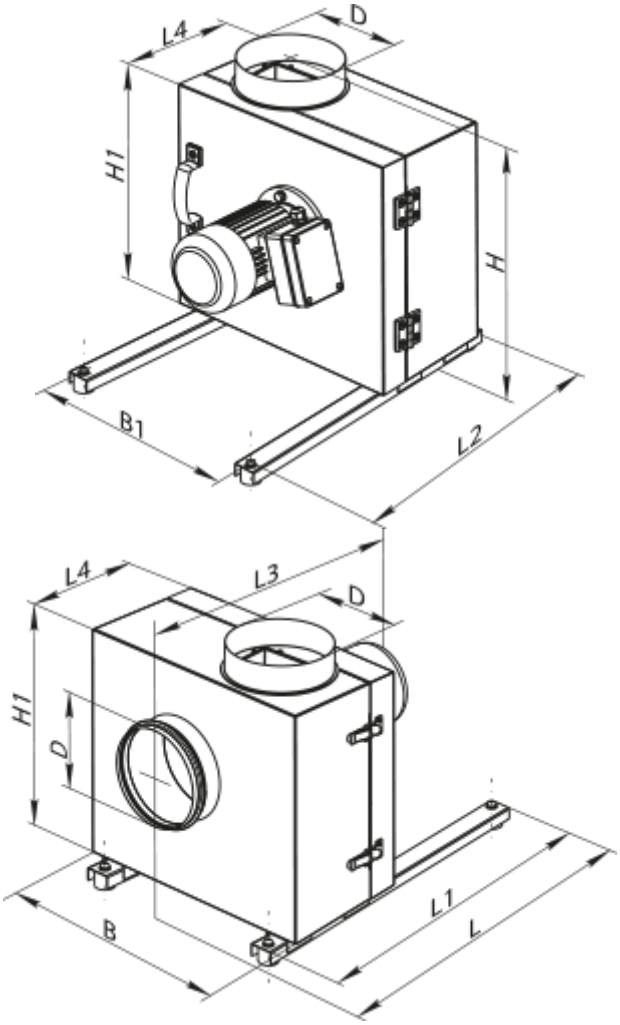

Zubehör

Für runde Kanäle

Produktname	Foto	Beschreibung
KOM 250		Rückschlagklappe mit federbelasteten Platten zur Absperrung des Luftstroms in runden Lüftungsrohren

Für runde Kanäle

Produktname	Foto	Beschreibung
VVG 250	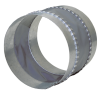	Flexible Anti-Vibrations-Verbinder für Rundrohre