KSK 355 2D



Küchenkanalventilatoren im Schallschutzgehäuse mit einer Betriebstemperatur von 120 °C

- Schalldruckpegel LpA bei 3 m: 54
- Schallgedämmtes Gehäuse
- Laufradtyp: Radiallaufrad mit rückwärts gekrümmten Schaufeln
- Gehäusematerial: Verzinkter Stahl

	Maßeinheit	KSK 355 2D
Stutzengröße	mm	355
Phasen	-	3
Minimale Versorgungsspannung	V	400
Maximale Versorgungsspannung	V	400
Netzfrequenz	Hz	50
Nennleistung	W	3145
Stromaufnahme	A	6.12
Maximaler Volumenstrom bei 50 Hz	m³/h	6185
Drehzahl bei 50 Hz	-	2652
Schalldruckpegel LpA bei 3 m	dB(A)	54
Gewicht	kg	65
Maximale Fördermitteltemperatur	°C	110
Minimale Fördermitteltemperatur	°C	-20
Max. Fördermitteltemperatur	-	120 °C STÄNDIG
Schutzart	-	IP54
Material des Laufrads	-	Verzinkter Stahl
Größe	mm	355

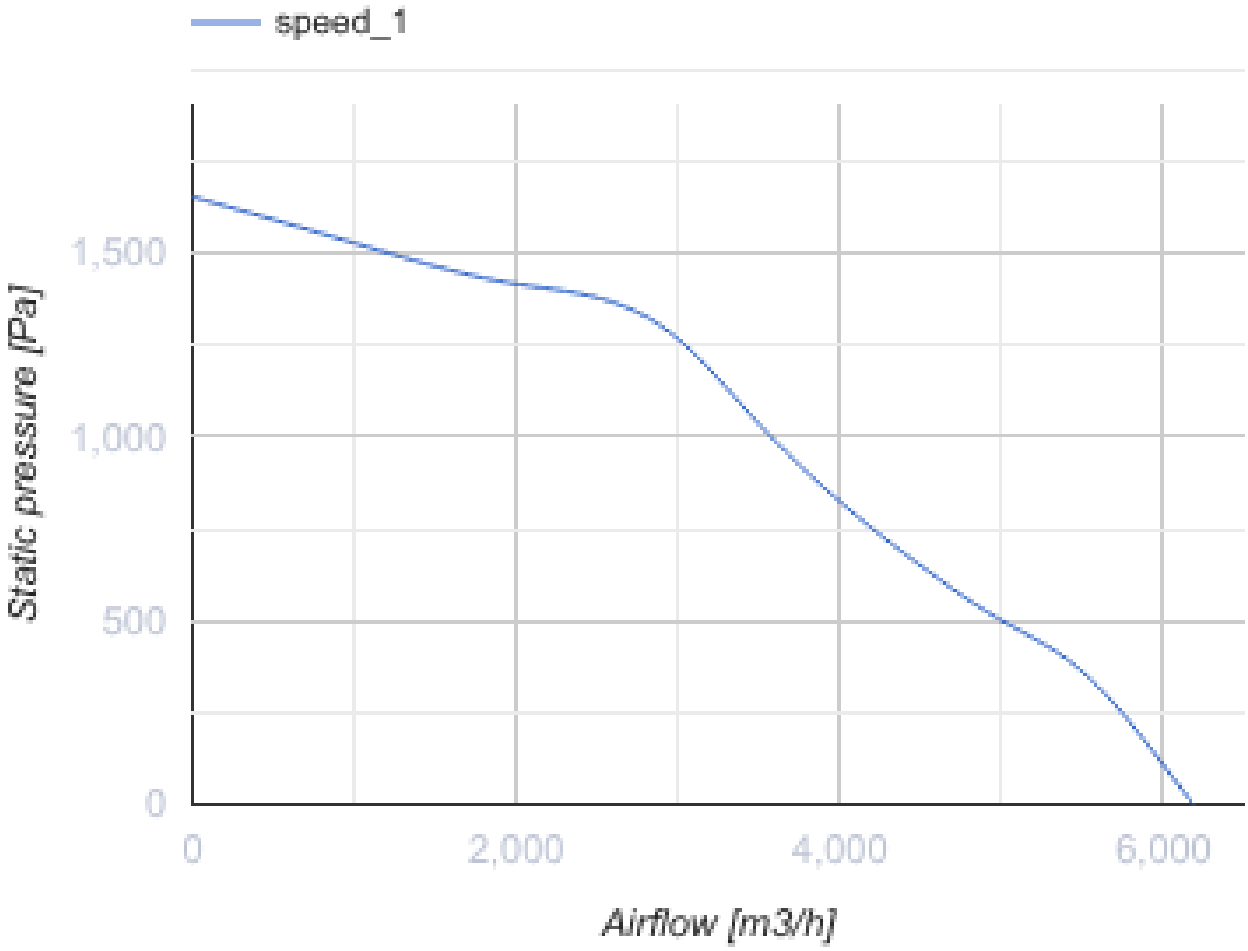
speed_1
Static pressure [Pa]
1,500
1,000
500
0
0
2,000
4,000
6,000
Airflow [m3/h]

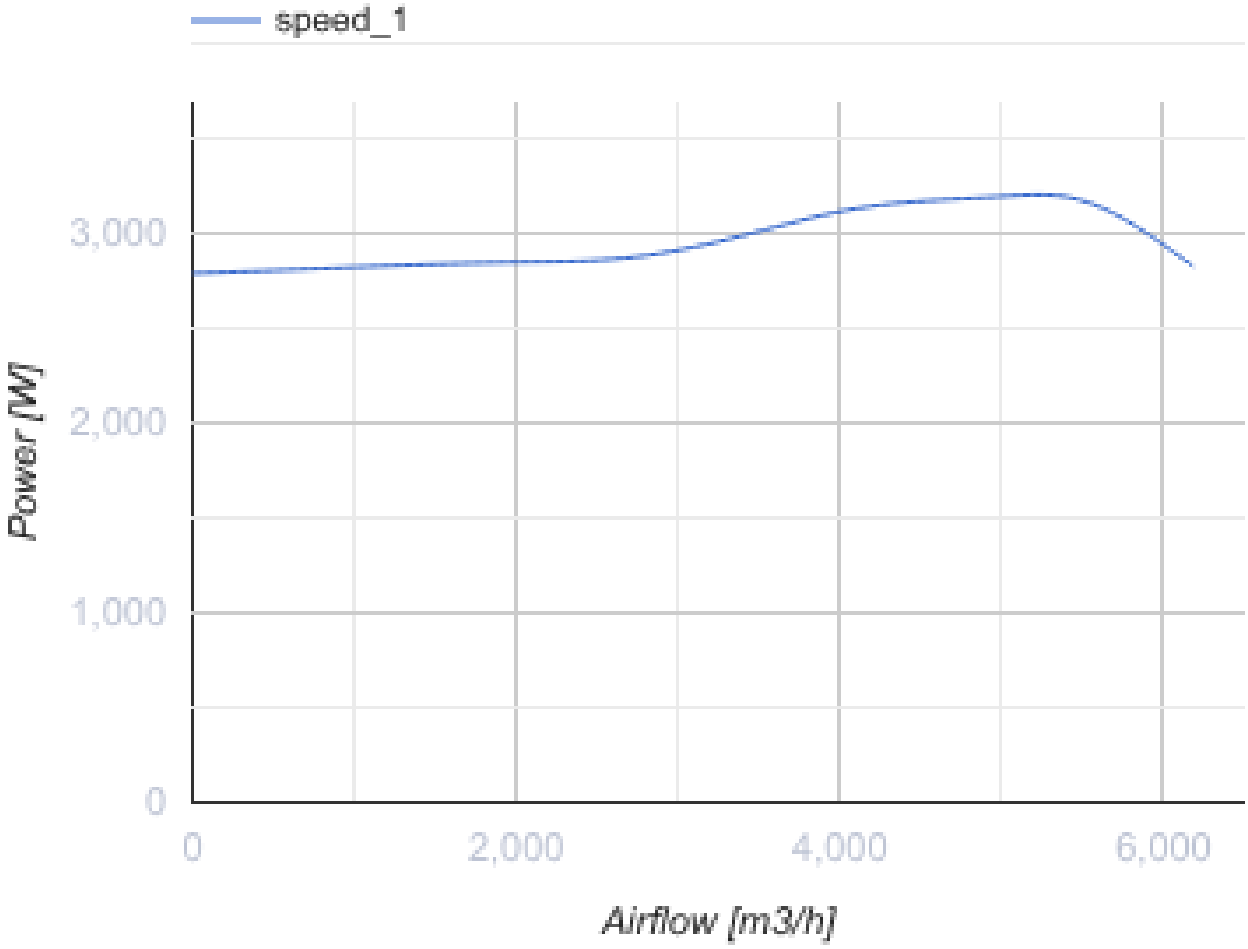

Abmessungen

ØD	B	B1	H	H1	L	L1	L2	L3	L4
355	740	600	764	655	727	700	650	737	352

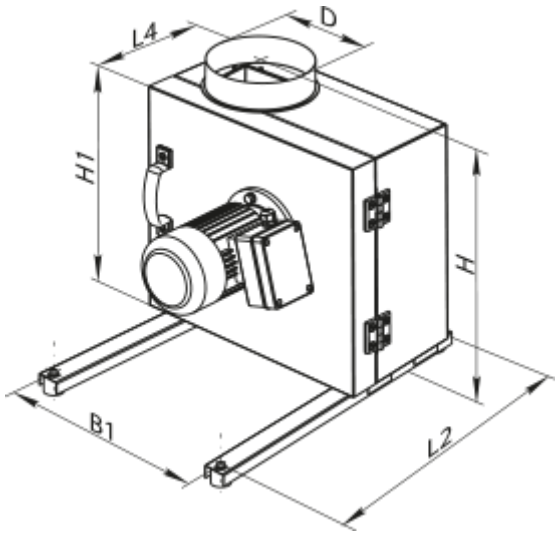

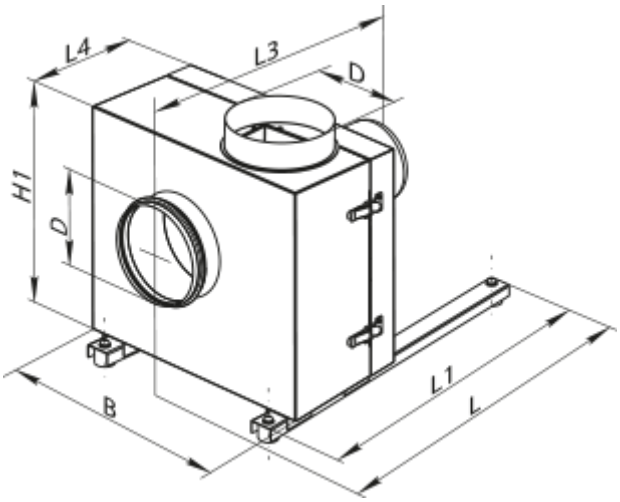

Zubehör

Für runde Kanäle

Produktname	Foto	Beschreibung
VVG 355	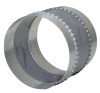	Flexible Anti-Vibrations-Verbinder für Rundrohre

Trafo-Drehzahlregler

Produktname	Foto	Beschreibung
RSA5D-8,0-M		Dreiphasen-Drehzahlregler