# KSK 355 2E



Küchenkanalventilatoren im Schallschutzgehäuse mit einer Betriebstemperatur von 120 °C

- Schalldruckpegel LpA bei 3 m: 54
- Schallgedämmtes Gehäuse
- Laufradtyp: Radiallaufrad mit rückwärts gekrümmten Schaufeln
- Gehäusematerial: Verzinkter Stahl

| | Maßeinheit | KSK 355 2E |
|---|---|---|
| Stutzengröße | mm | 355 |
| Phasen | - | 1 |
| Minimale Versorgungsspannung | V | 230 |
| Maximale Versorgungsspannung | V | 230 |
| Netzfrequenz | Hz | 50 |
| Nennleistung | W | 2621 |
| Stromaufnahme | A | 12.66 |
| Maximaler Volumenstrom bei 50 Hz | $m^3/h$ | 6570 |
| Drehzahl bei 50 Hz | - | 2890 |
| Schalldruckpegel LpA bei 3 m | dB(A) | 54 |
| Gewicht | kg | 68 |
| Maximale Fördermitteltemperatur | °C | 110 |
| Minimale Fördermitteltemperatur | °C | -20 |
| Max. Fördermitteltemperatur | - | 120 °C STÄNDIG |
| Schutzart | - | IP54 |
| Material des Laufrads | - | Verzinkter Stahl |
| Größe | mm | 355 |

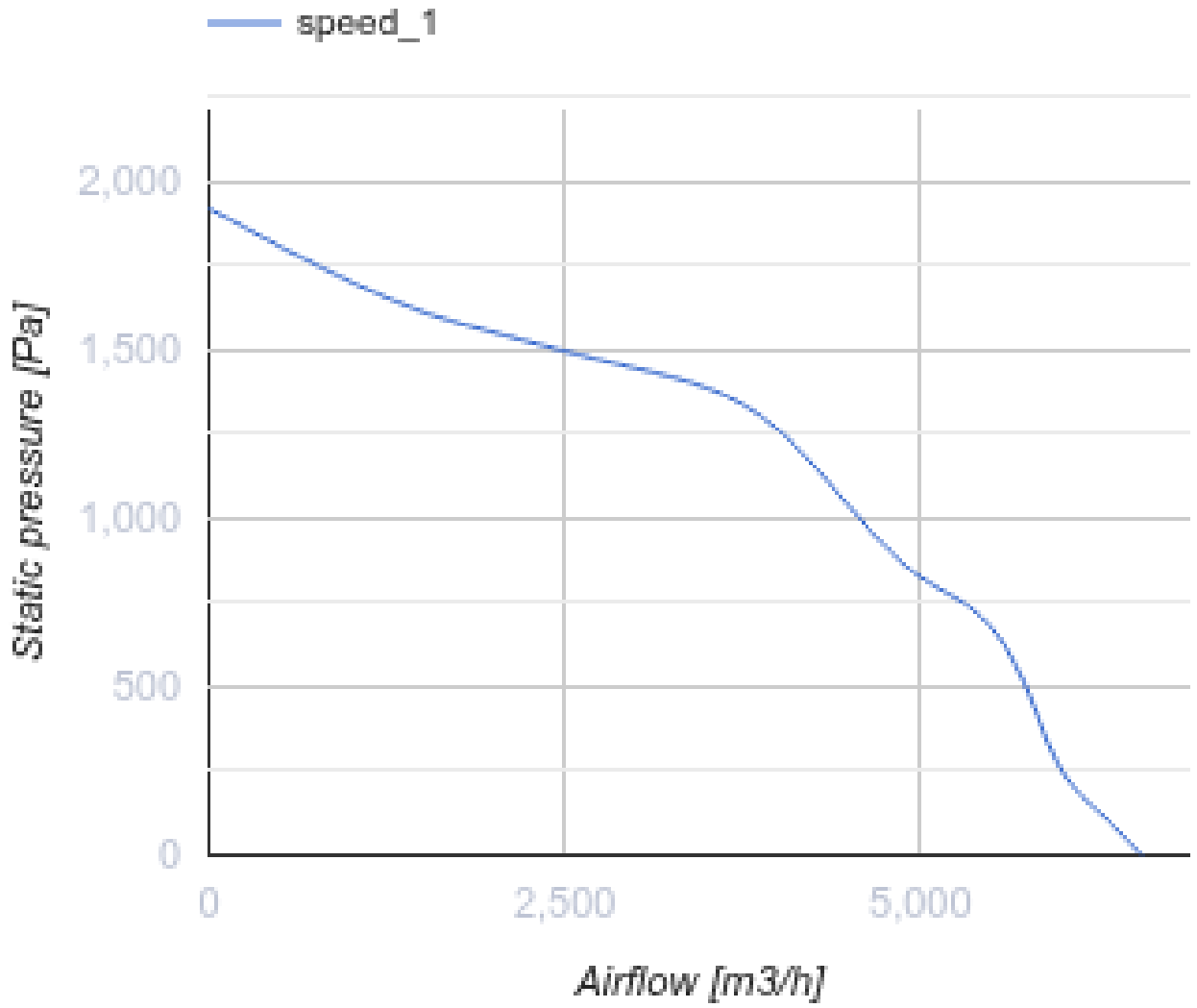
speed_1
2,000
1,500
1,000
500
0
Static pressure [Pa]
0
2,500
5,000
Airflow [m3/h]

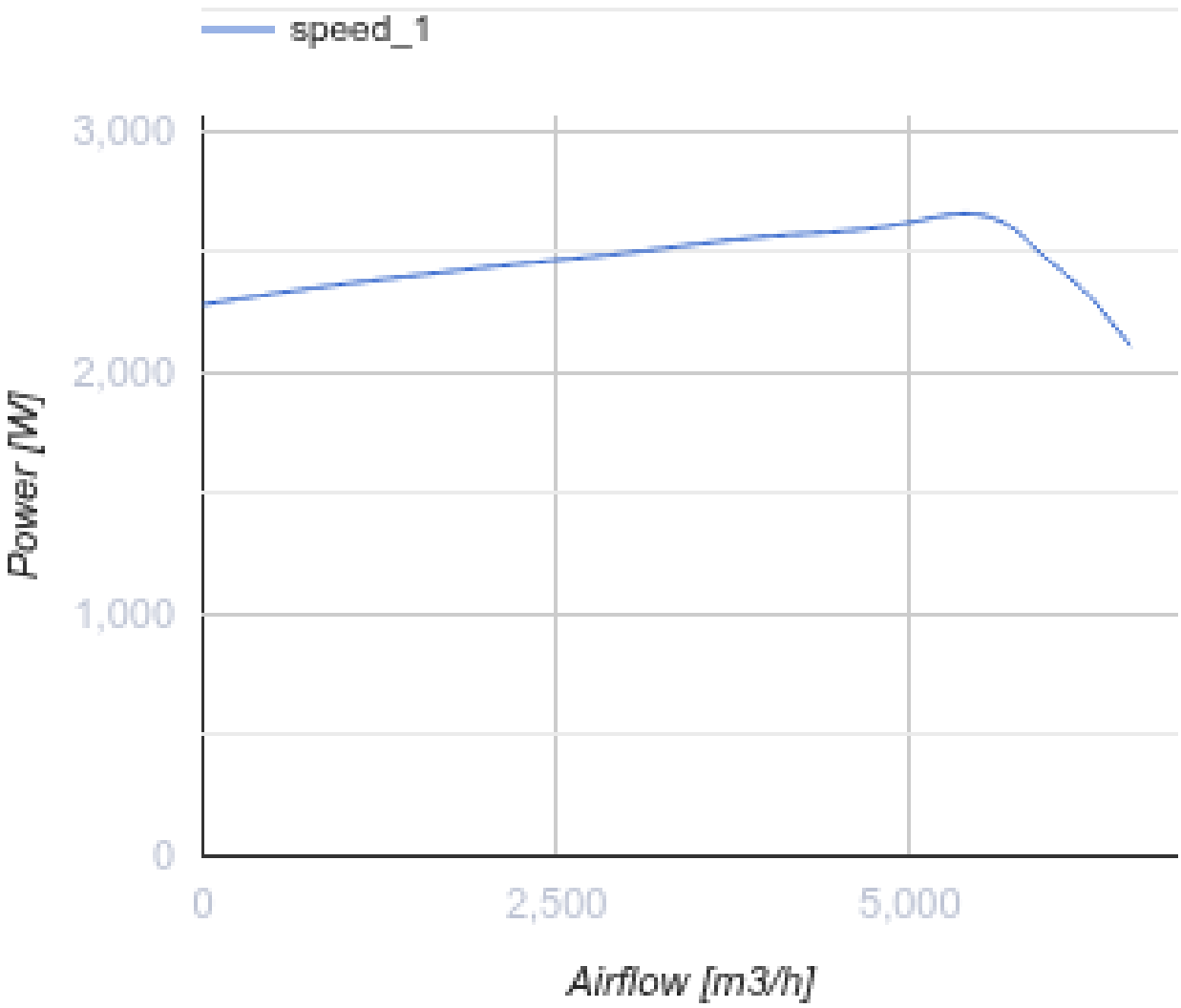


## Abmessungen

| ØD | B | B1 | H | H1 | L | L1 | L2 | L3 | L4 |
|---|---|---|---|---|---|---|---|---|---|
| 355 | 740 | 600 | 764 | 655 | 727 | 700 | 650 | 737 | 352 |

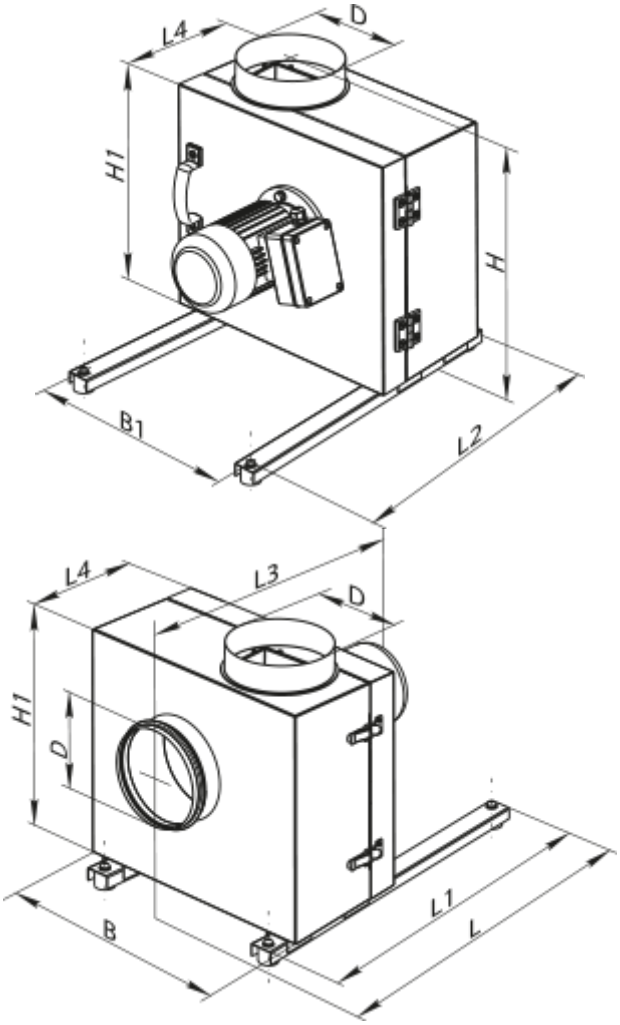


## Zubehör

### Für runde Kanäle

| Produktname | Foto | Beschreibung |
|---|---|---|
| VVG 355 | 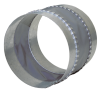 | Flexible Anti-Vibrations-Verbinder für Rundrohre |