KSK 400 6E



Küchenkanalventilatoren im Schallschutzgehäuse mit einer Betriebstemperatur von 120 °C

- Schalldruckpegel LpA bei 3 m: 48
- Schallgedämmtes Gehäuse
- Laufradtyp: Radiallaufrad mit rückwärts gekrümmten Schaufeln
- Gehäusematerial: Verzinkter Stahl

	Maßeinheit	KSK 400 6E
Stutzengröße	mm	400
Phasen	-	1
Minimale Versorgungsspannung	V	230
Maximale Versorgungsspannung	V	230
Netzfrequenz	Hz	50
Nennleistung	W	362
Stromaufnahme	A	1.71
Maximaler Volumenstrom bei 50 Hz	m^3/h	2915
Drehzahl bei 50 Hz	-	930
Schalldruckpegel LpA bei 3 m	dB(A)	48
Gewicht	kg	87
Maximale Fördermitteltemperatur	°C	110
Minimale Fördermitteltemperatur	°C	-20
Max. Fördermitteltemperatur	-	120 °C STÄNDIG
Schutzart	-	IP54
Material des Laufrads	-	Verzinkter Stahl
Größe	mm	400

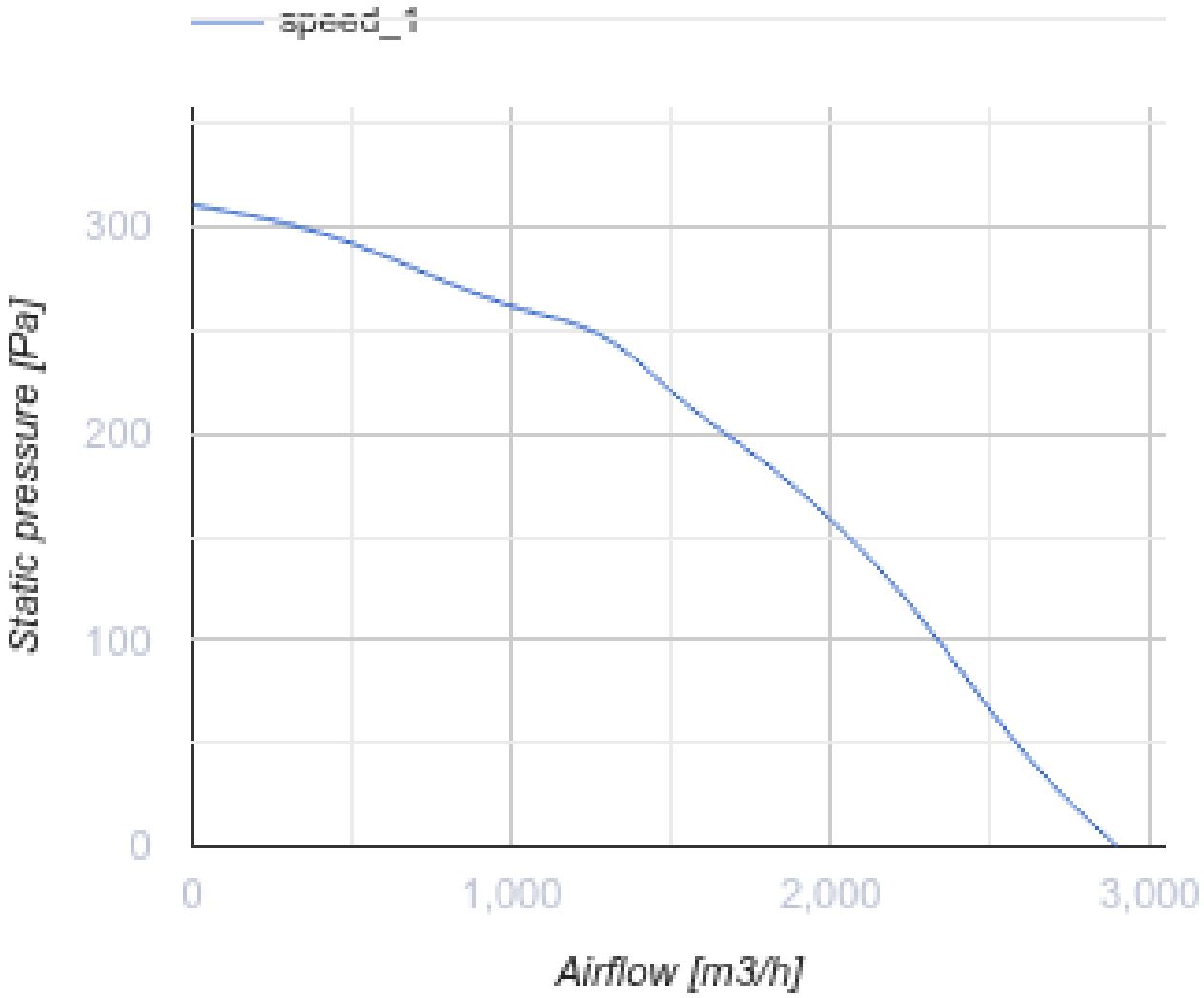
speed_1
300
200
100
0
Static pressure [Pa]
0
1,000
2,000
3,000
Airflow [m3/h]

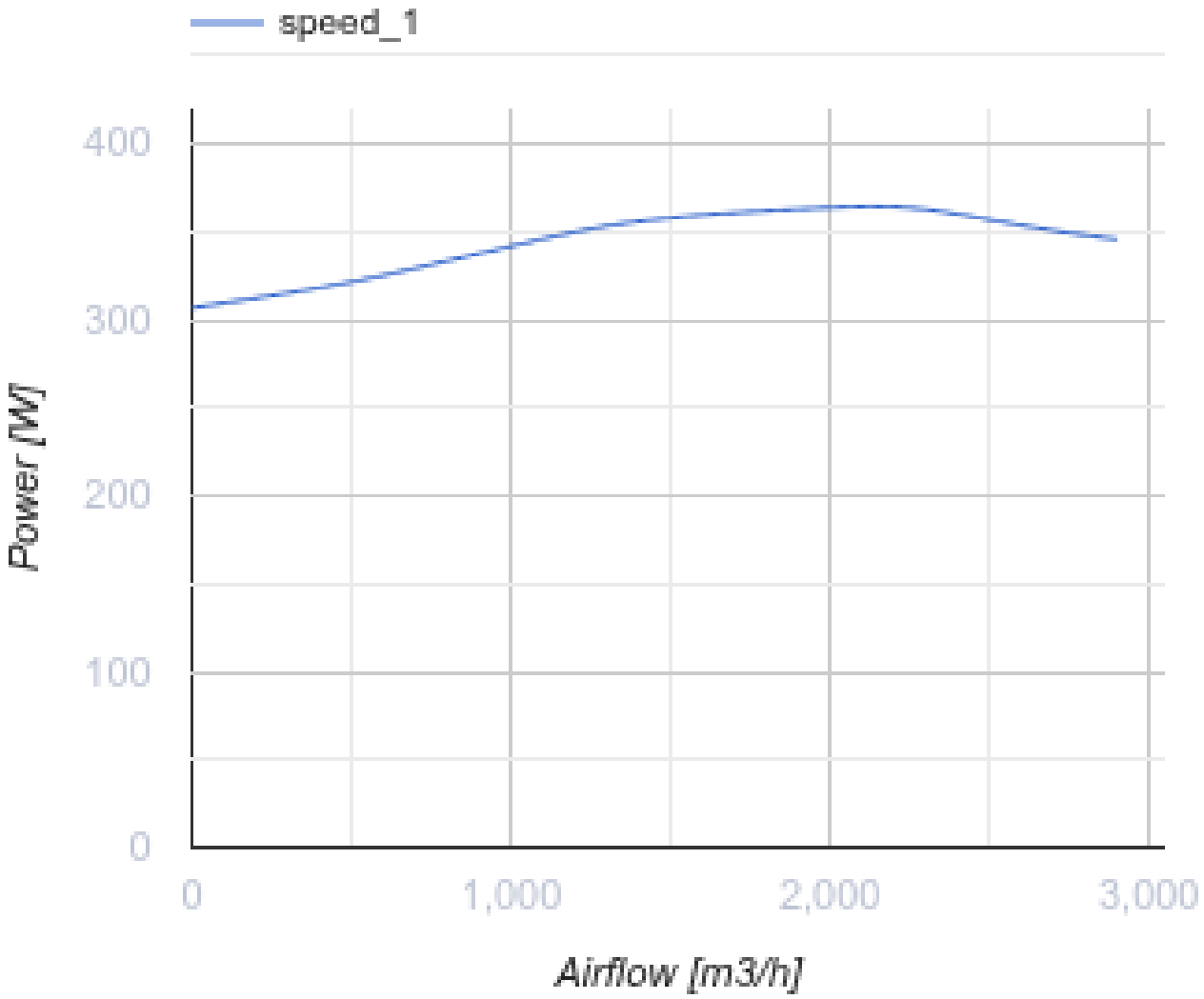

Abmessungen

ØD	B	B1	H	H1	L	L1	L2	L3	L4
400	906	700	900	790	908	900	850	687	402

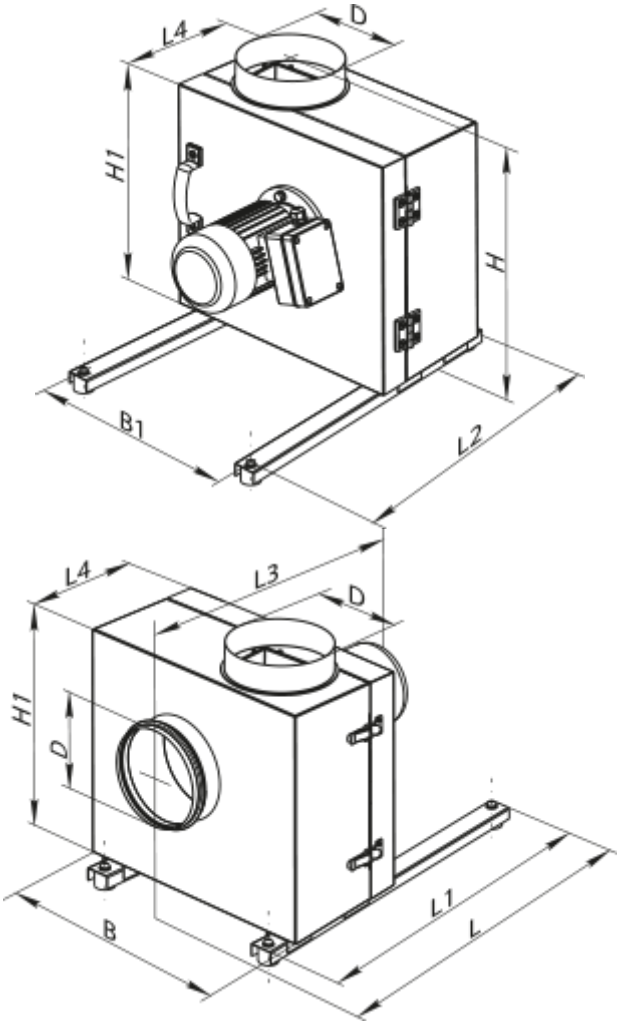

Zubehör

Für runde Kanäle

Produktname	Foto	Beschreibung
VVG 400	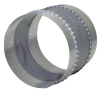	Flexible Anti-Vibrations-Verbinder für Rundrohre