KSK 450 6D



Küchenkanalventilatoren im Schallschutzgehäuse mit einer Betriebstemperatur von 120 °C

- Schalldruckpegel LpA bei 3 m: 49
- Schallgedämmtes Gehäuse
- Laufradtyp: Radiallaufrad mit rückwärts gekrümmten Schaufeln
- Gehäusematerial: Verzinkter Stahl

	Maßeinheit	KSK 450 6D
Stutzengröße	mm	450
Phasen	-	3
Minimale Versorgungsspannung	V	400
Maximale Versorgungsspannung	V	400
Netzfrequenz	Hz	50
Nennleistung	W	454
Stromaufnahme	A	1.33
Maximaler Volumenstrom bei 50 Hz	m^3/h	4991
Drehzahl bei 50 Hz	-	920
Schalldruckpegel LpA bei 3 m	dB(A)	49
Gewicht	kg	105
Maximale Fördermitteltemperatur	°C	110
Minimale Fördermitteltemperatur	°C	-20
Max. Fördermitteltemperatur	-	120 °C STÄNDIG
Schutzart	-	IP54
Material des Laufrads	-	Verzinkter Stahl
Größe	mm	450

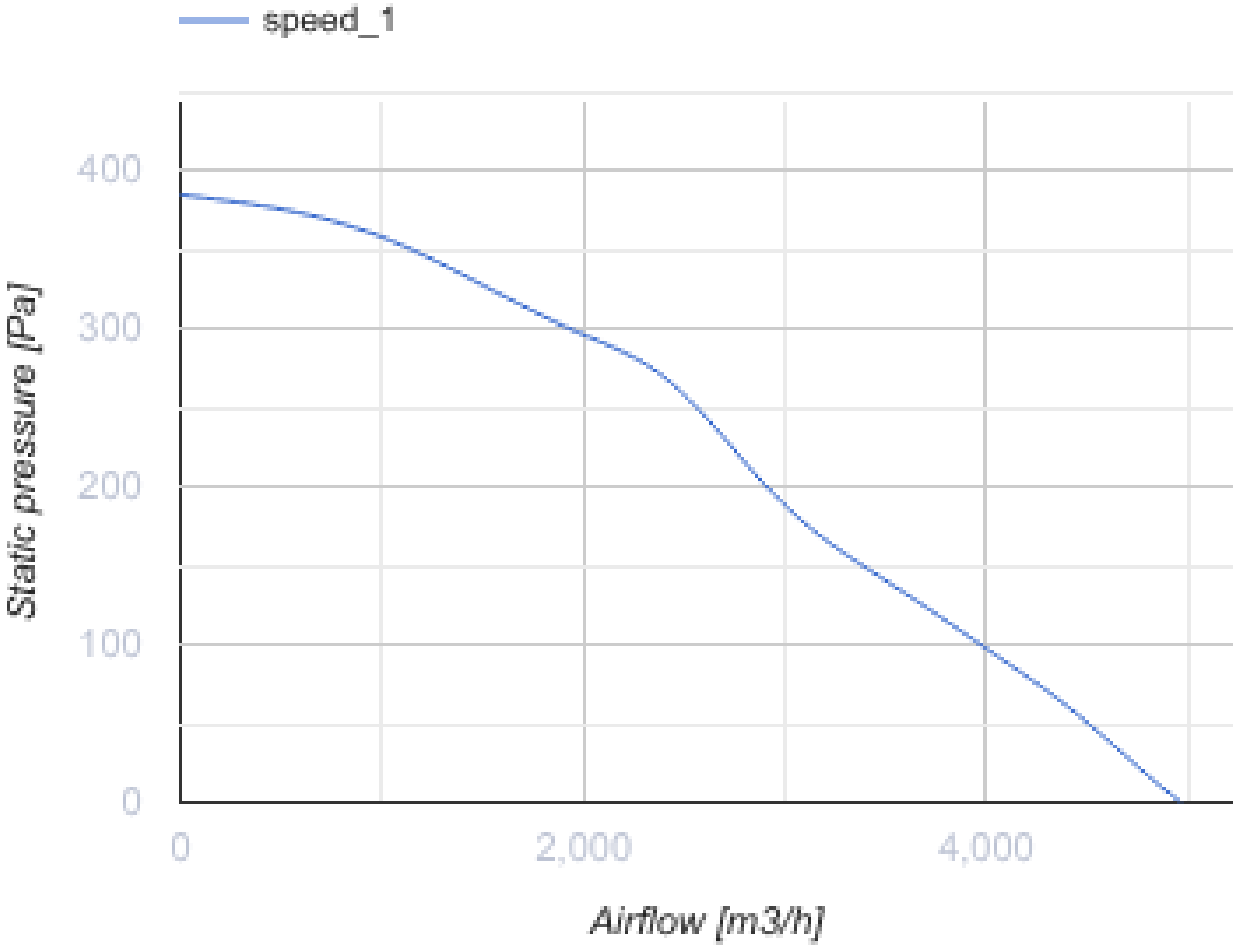
speed_1
400
300
200
100
0
Static pressure [Pa]
0
2,000
4,000
Airflow [m3/h]

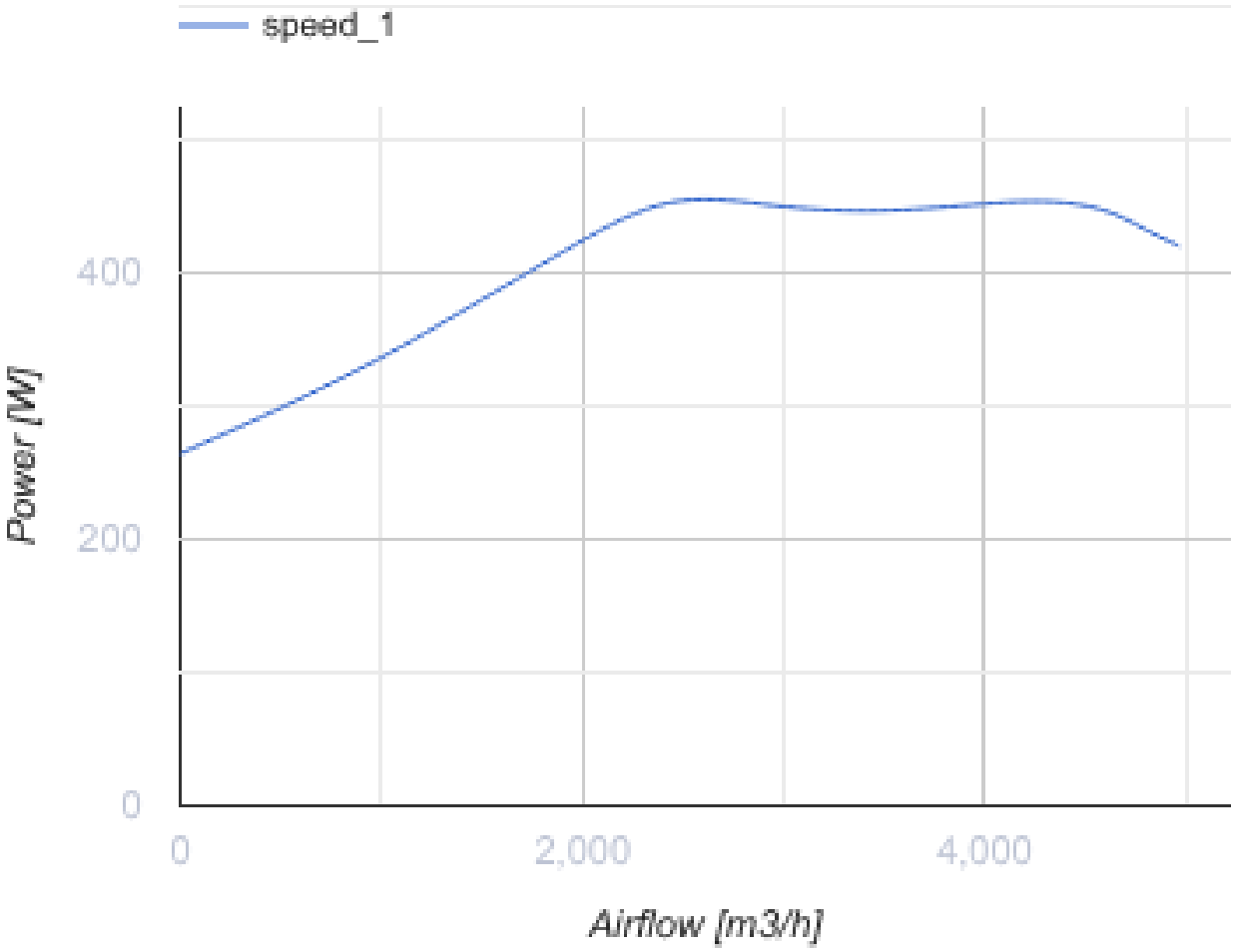

Abmessungen

ØD	B	B1	H	H1	L	L1	L2	L3	L4
450	996	750	980	870	925	900	850	739	437

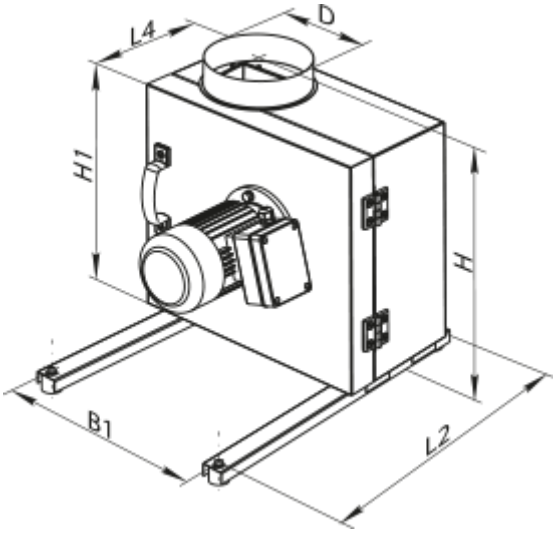

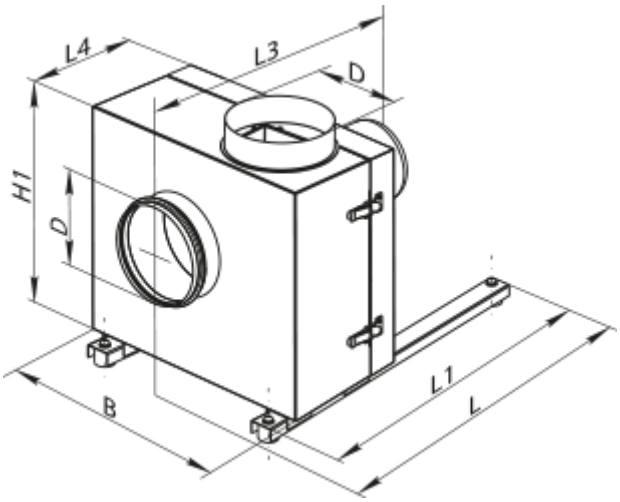

Zubehör

Für runde Kanäle

Produktname	Foto	Beschreibung
VVG 450	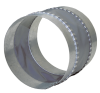	Flexible Anti-Vibrations-Verbinder für Rundrohre

Trafo-Drehzahlregler

Produktname	Foto	Beschreibung
RSA5D-1,5-M		Dreiphasen-Drehzahlregler