KV 1000x500

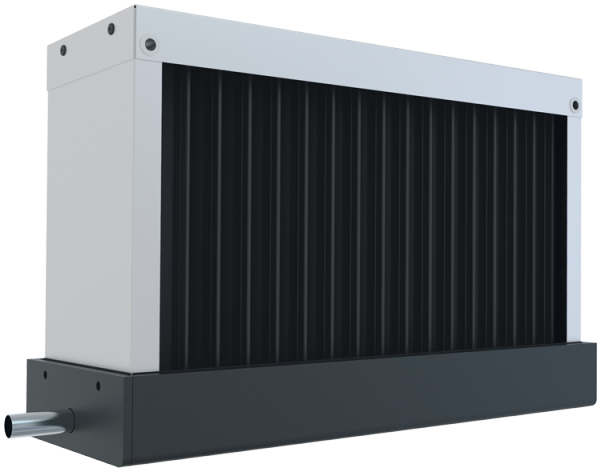

Die Tropfenabscheider sind dafür ausgelegt, kondensierte Tropfen aus der Luft in den Lüftungsrohren zu entfernen

• Gehäusematerial: Galvanized steel

	Maßeinheit	KV 1000x500
Gewicht	kg	14.2

Abmessungen

A	B	C
1103	593	163

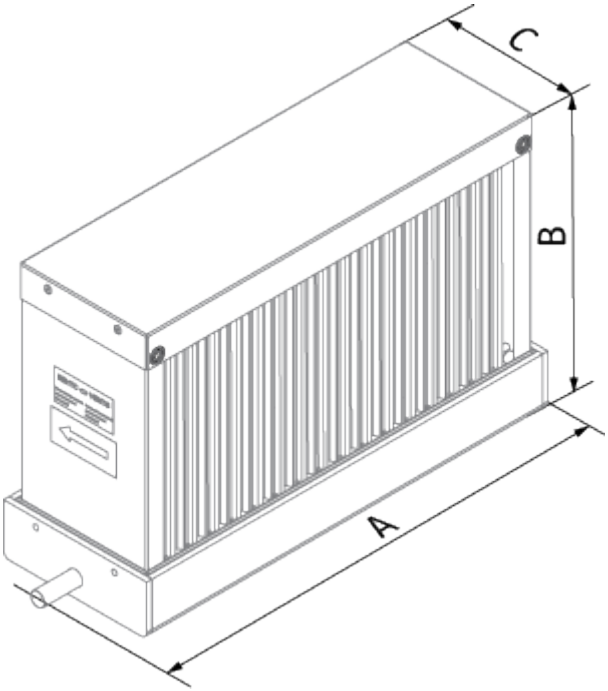
A
B
C