KV 500x250

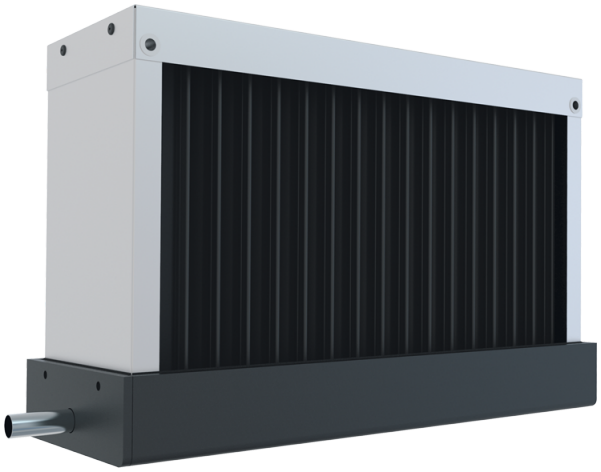

Die Tropfenabscheider sind dafür ausgelegt, kondensierte Tropfen aus der Luft in den Lüftungsrohren zu entfernen

• Gehäusematerial: Galvanized steel

	Maßeinheit	KV 500x250
Gewicht	kg	5.7

Abmessungen

A	B	C
603	343	163

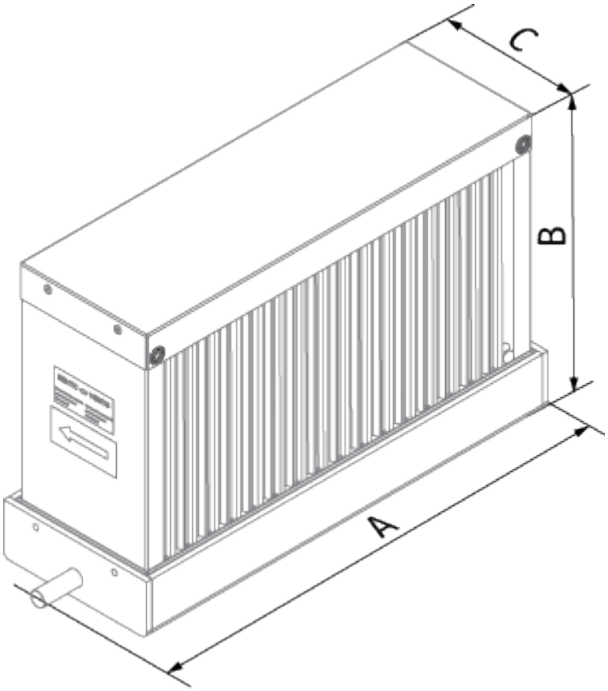
A
B
C