KV 500x300

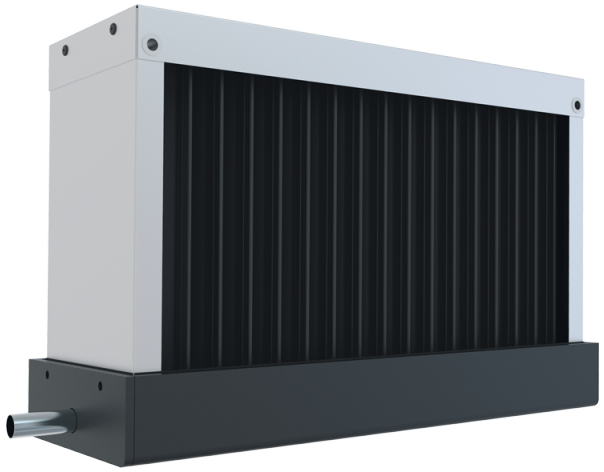

Die Tropfenabscheider sind dafür ausgelegt, kondensierte Tropfen aus der Luft in den Lüftungsrohren zu entfernen

- Gehäusematerial: Verzinkter Stahl

	Maßeinheit	KV 500x300
Gewicht	kg	6.2

Abmessungen

A	B	C
603	393	163

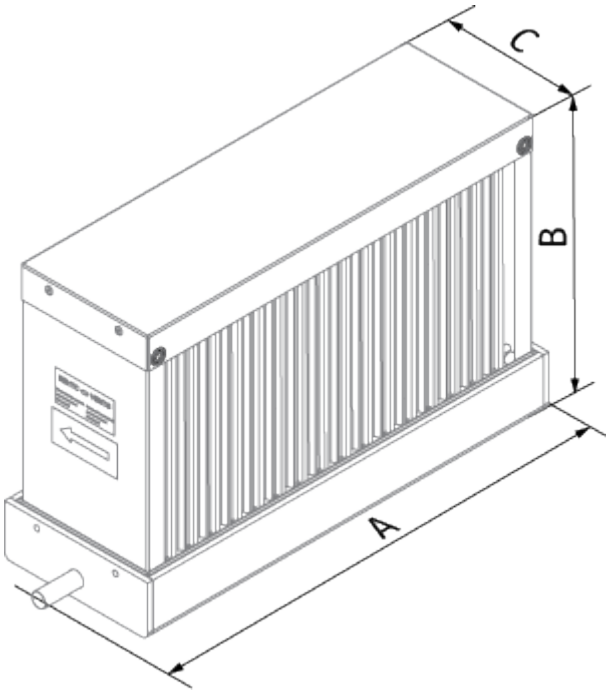
C
B
A