KV 800x500

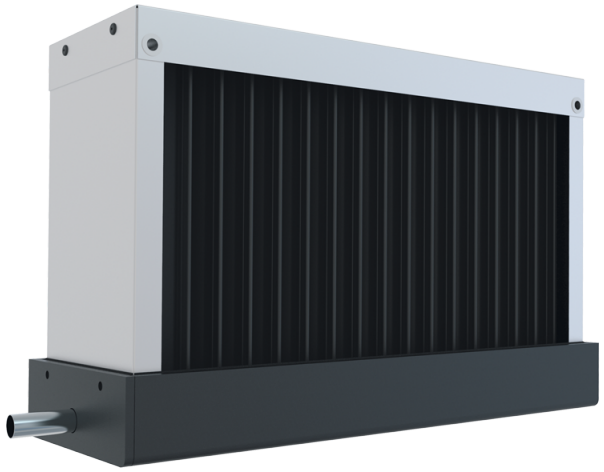

Die Tropfenabscheider sind dafür ausgelegt, kondensierte Tropfen aus der Luft in den Lüftungsrohren zu entfernen

- Gehäusematerial: Verzinkter Stahl

	Maßeinheit	KV 800x500
Gewicht	kg	11.7

Abmessungen

A	B	C
903	593	163

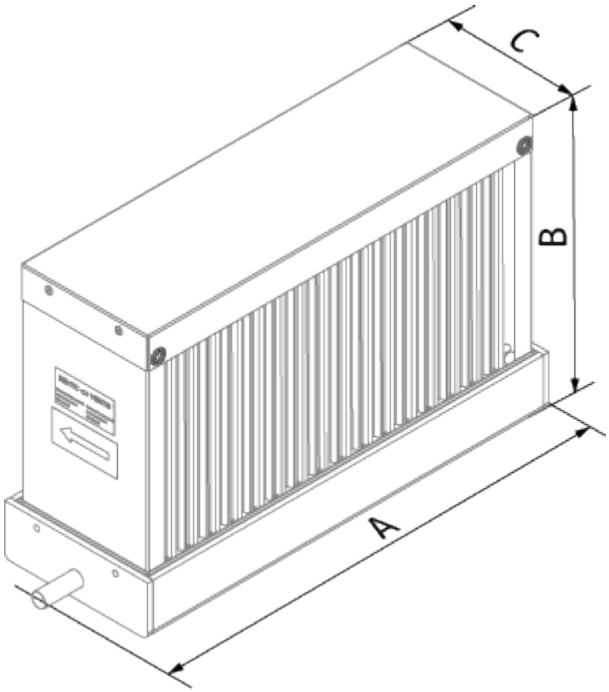
C
B
A