MV 100 bV

Kunststoffgitter für Be- und Entlüftung

• Gehäusematerial: Plastic

	Maßeinheit	MV 100 bV
Luftkanalgröße	mm	100

Abmessungen
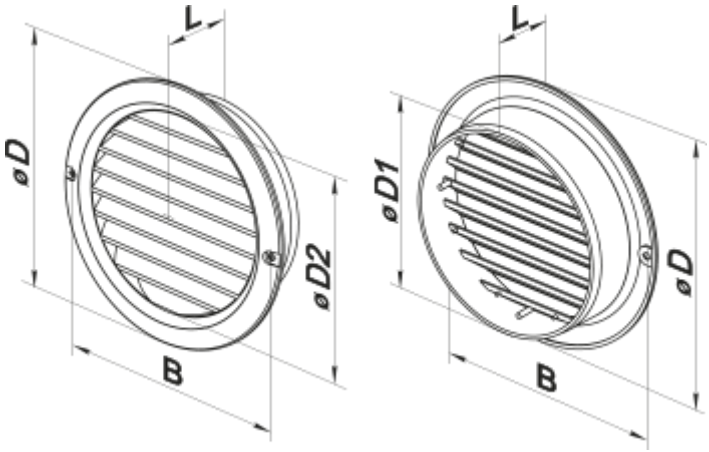
L	B	D1	D
29	118	100	128