MV 102 K



Zu- und Ablufthauben

- Gehäusematerial: Kunststoff

	Maßeinheit	MV 102 K
Stutzengröße	mm	100

Abmessungen

B	H	L	L2
154	110	15	87

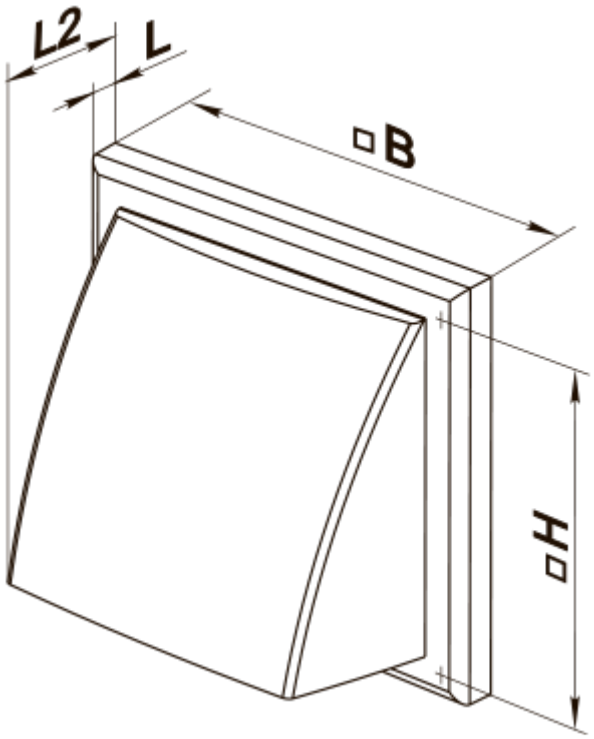
L2
L
B
H