# MV 102 VK ABS gray

Zu- und Ablufthauben

- Gehäusematerial: Kunststoff



| | Maßeinheit | MV 102 VK ABS gray |
|---|---|---|
| Stutzengröße | mm | 100 |

## Abmessungen

| B | H | L | L1 | L2 | D |
|---|---|---|---|---|---|
| 154 | 110 | 15 | 45 | 87 | 100 |

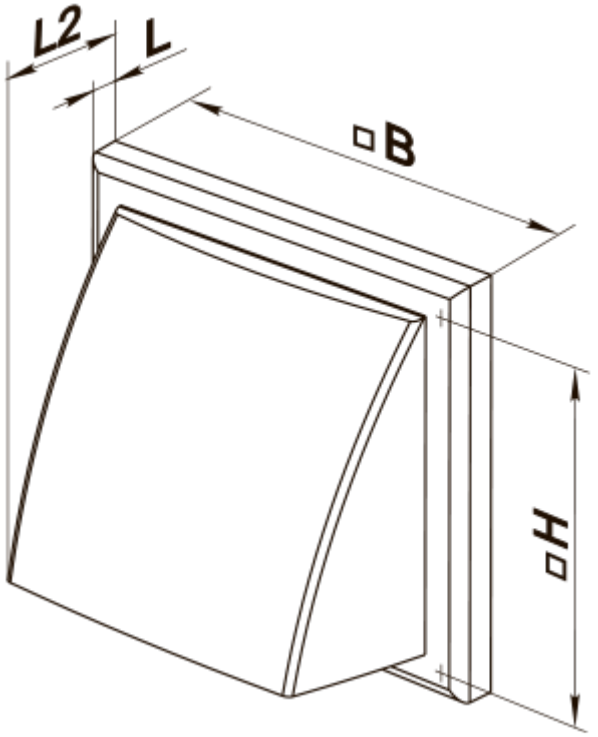
L2
L
B
H

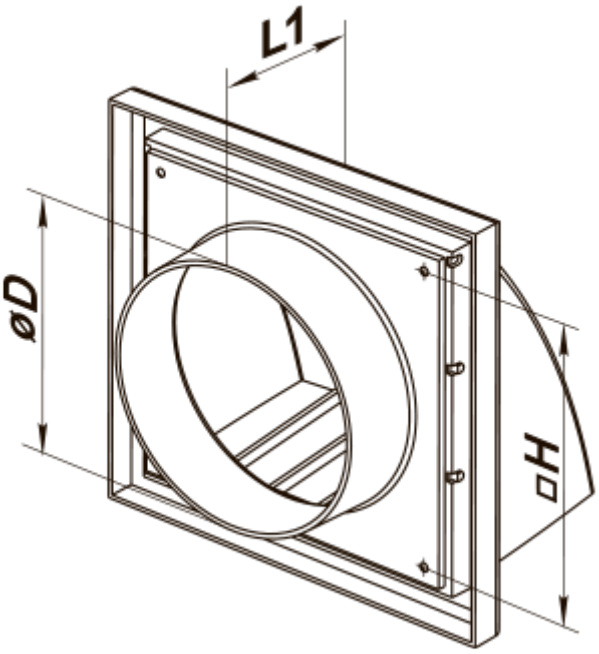
L1
øD
H