MV 102 VK ASA



Zu- und Ablufthauben

- Gehäusematerial: ASA-Kunststoff

	Maßeinheit	MV 102 VK ASA

Abmessungen

B	H	L	L1	L2	D
154	110	15	45	87	100

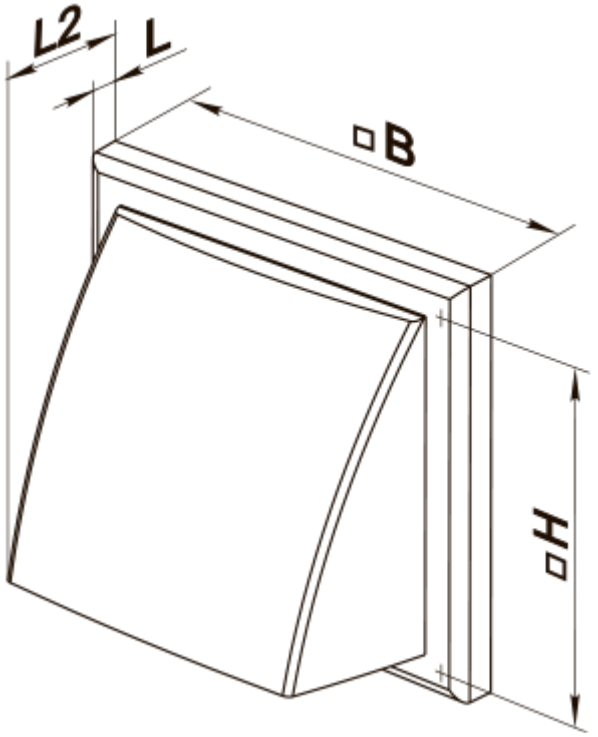
L2
L
B
H

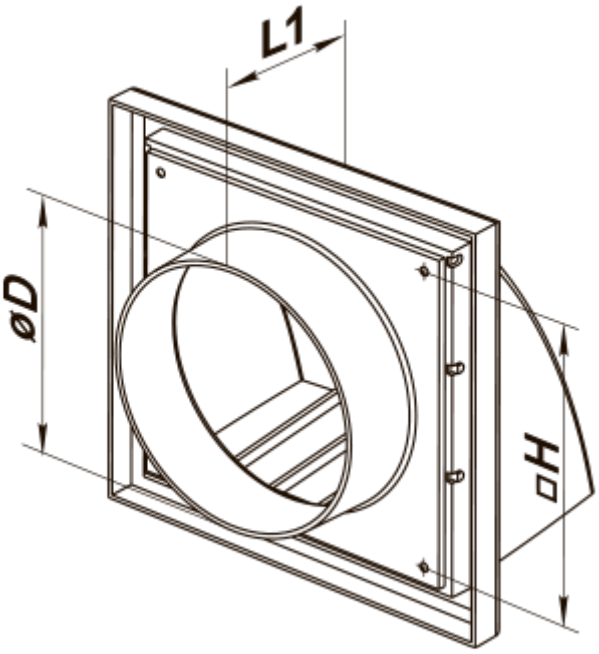
L1
øD
H