MV 102 VK terracotta

Zu- und Ablufthauben

- Gehäusematerial: Kunststoff

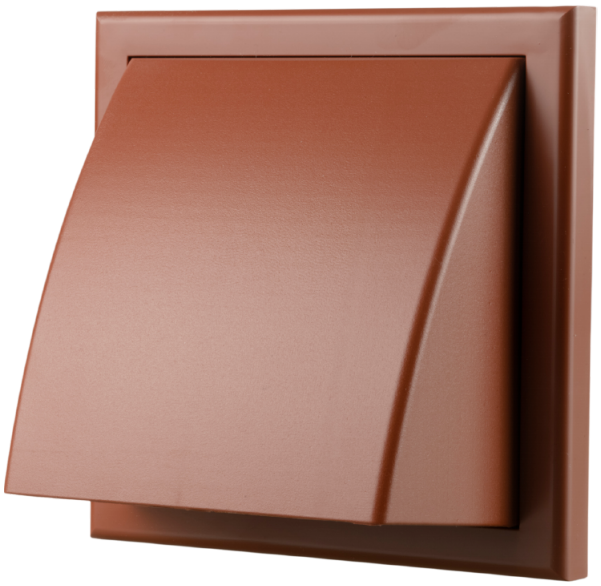

	Maßeinheit	MV 102 VK terracotta
Stutzengröße	mm	100

Abmessungen

B	H	L	L1	L2	D
154	110	15	45	87	100

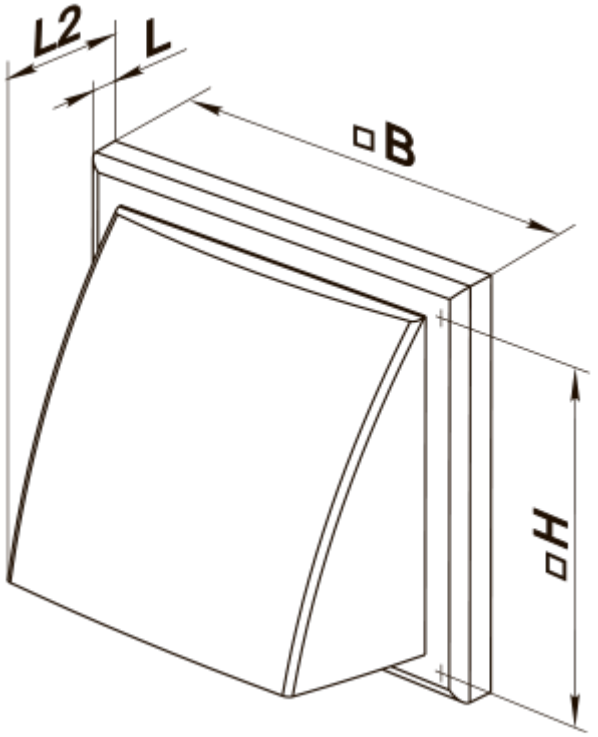
L2
L
B
H

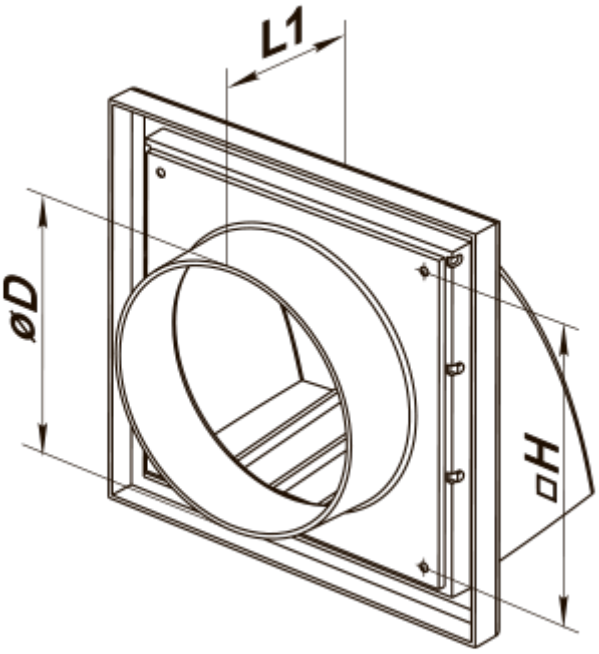
L1
øD
H